roomArt®
collection

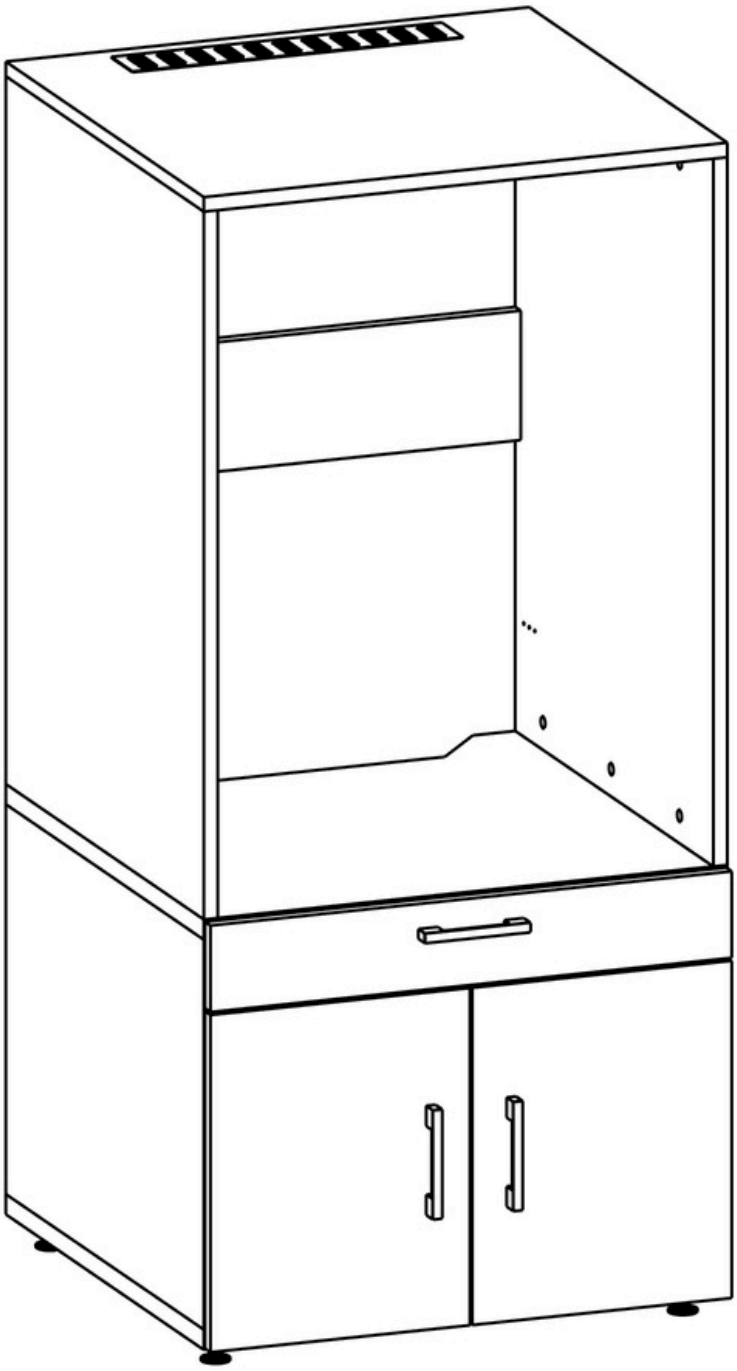

A3

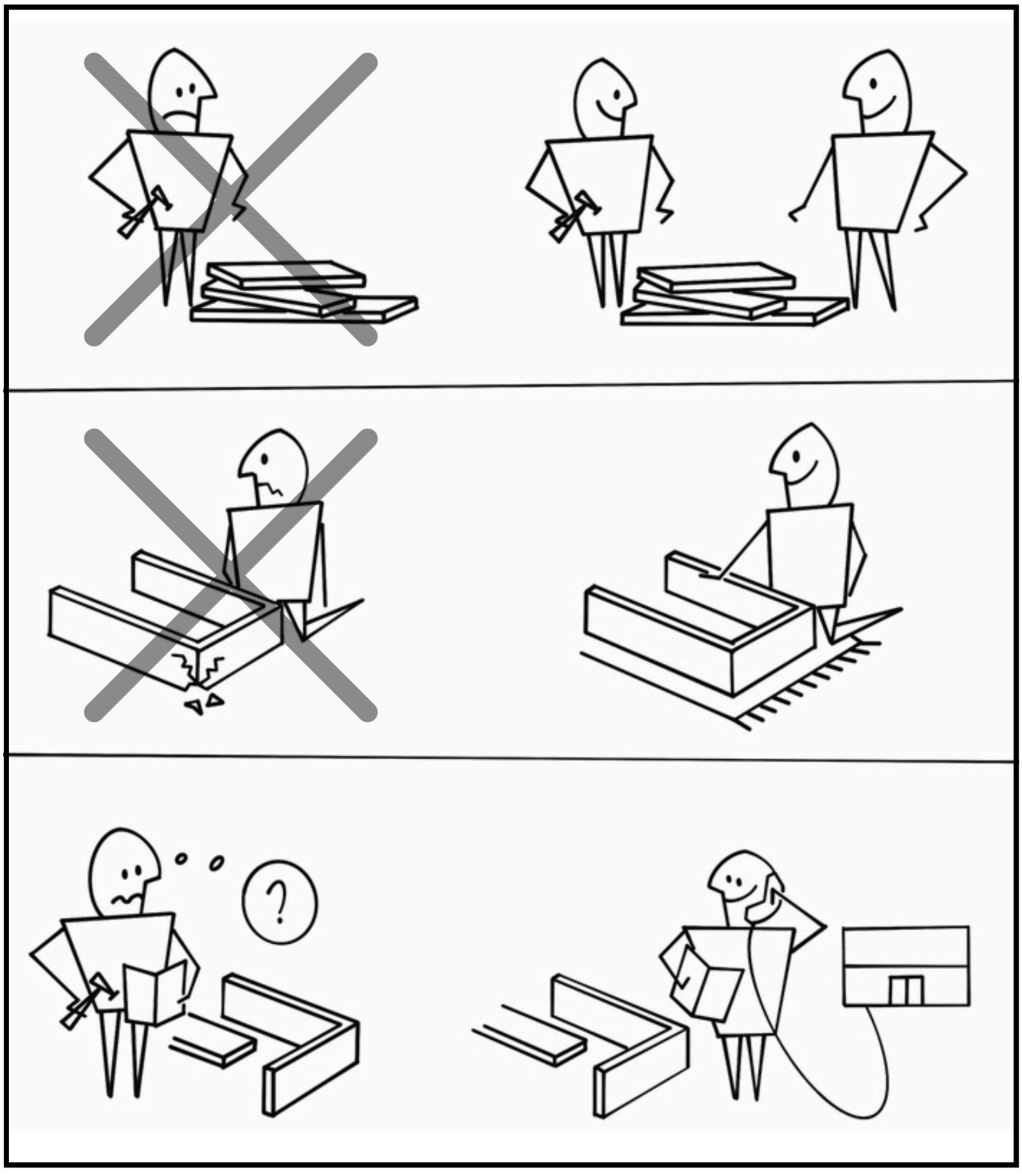

Kundenservice : +49 160 140 13 92

: info@roomartstore.de

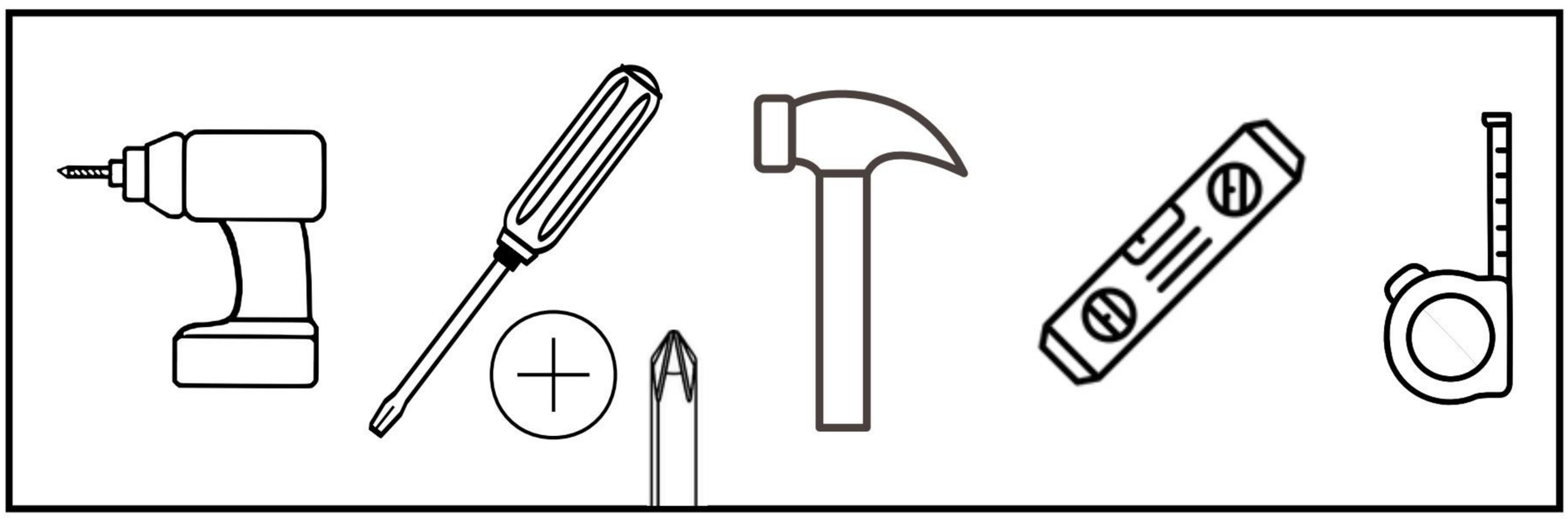

Reklamation und Widerrufsrecht
Bitte öffnen Sie die Pakete und prüfen Sie, ob mit den Teilen alles in Ordnung ist.
Falls ein Teil beschädigt geliefert wird, kontaktieren Sie uns bitte über den Bereich *"Kontakt"* auf unserer Website. (*www.roomartstore.de*)

Damit der Produktpreis vollständig erstattet werden kann, beachten Sie bitte, dass das Produkt vollständig, in der Originalverpackung und ohne Installation versendet werden muss. Da unsere Produkte im zerlegten Zustand verschickt werden, werden Rücksendungen nach der Installation nicht akzeptiert.

Complaints and right of withdrawal (return policy)
Please open the packaging and check whether everything is OK with the parts.
If an item is delivered damaged, please contact us via the *"Contact Us"* section of our website.

Please note that for a full refund of the product price, the product must be returned complete, in its original packaging and without installation. If our products are shipped disassembled, returns will not be accepted after installation.

Klachten en herroepingsrecht (retourprocedure)
Open de verpakking en controleer of alles in orde is met de onderdelen.
Als een artikel beschadigd wordt geleverd, neem dan contact met ons op via het gedeelte *"Contact"* op onze website. (*www.roomartstore.nl*)

Houd er rekening mee dat voor een volledige terugbetaling van de productprijs het product compleet, in de originele verpakking en zonder installatie moet worden geretourneerd. Als onze producten gedemonteerd worden verzonden, worden retourzendingen na installatie niet geaccepteerd.

Réclamations et droit de rétractation (politique de retour)
Veuillez ouvrir l'emballage et vérifier si tout va bien avec les pièces.
Si un article est livré endommagé, veuillez nous contacter via la section « *Contactez-nous* » de notre site Internet.

Veuillez noter que pour un remboursement intégral du prix du produit, le produit doit être retourné complet, dans son emballage d'origine et sans installation. Étant donné que nos produits sont expédiés démontés, les retours ne seront pas acceptés après l'installation.

Şikayetler ve cayma hakkı (iade prosedürü)
Lütfen ambalajı açın ve parçalarda her şeyin yolunda olup olmadığını kontrol edin.
Eğer ürün hasarlı teslim edilirse, lütfen web sitemizin *"Bize Ulaşın"* bölümünden bizimle iletişime geçin. (*www.roomartstore.com.tr*)

Ürün bedelinin tamamının iade edilebilmesi için ürünün eksiksiz, orijinal ambalajında ve kurulum yapılmadan iade edilmesi gerektiğini lütfen unutmayın. Ürünlerimiz demonte olarak gönderildiği takdirde kurulum sonrası iade kabul edilmeyecektir.

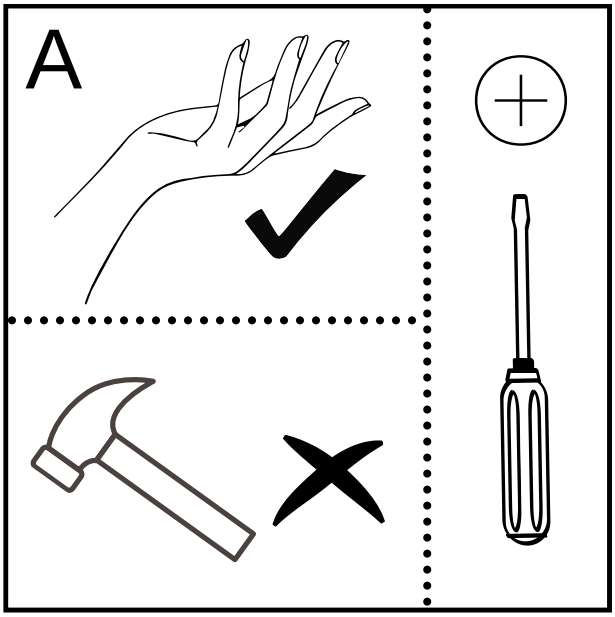
A

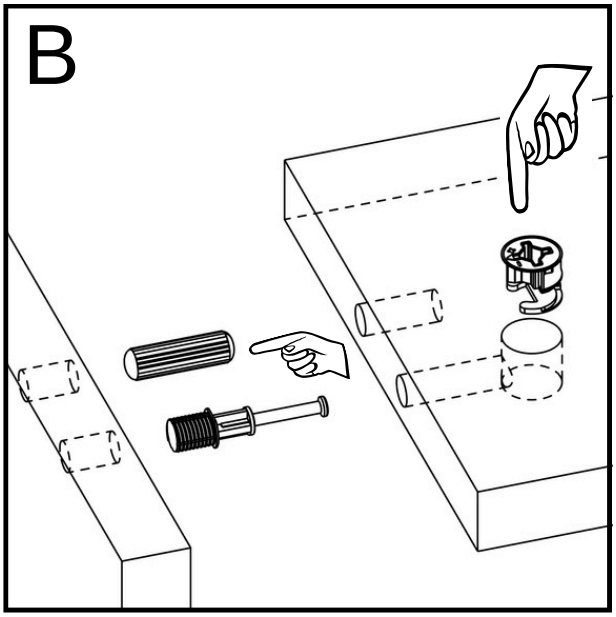
B

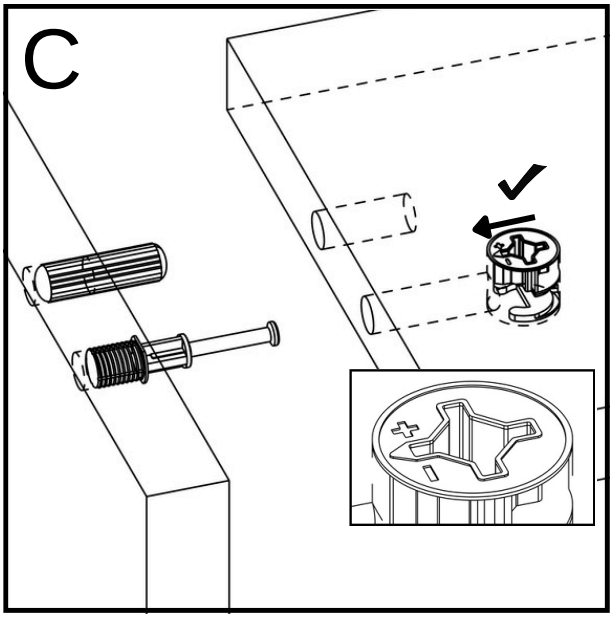
C

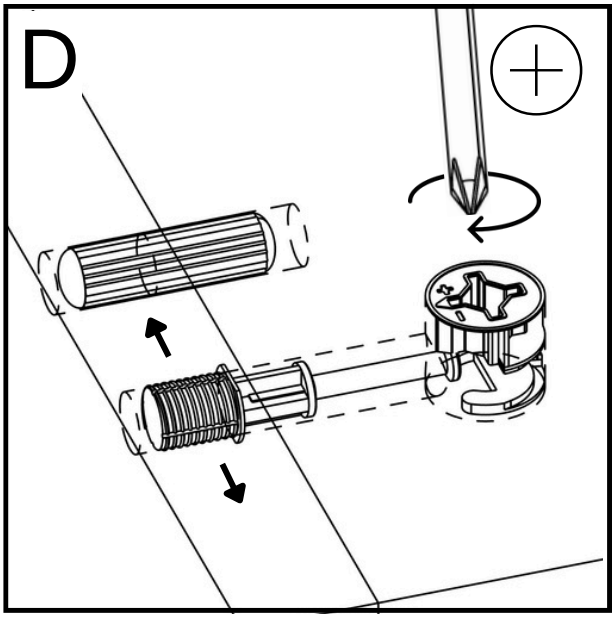
D

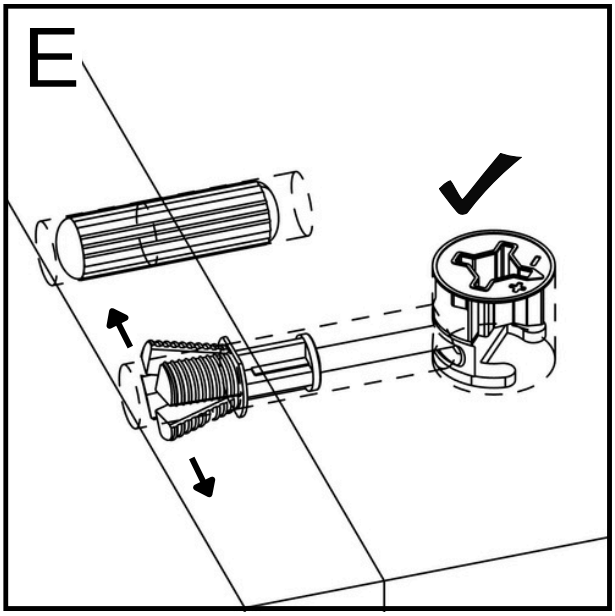
E

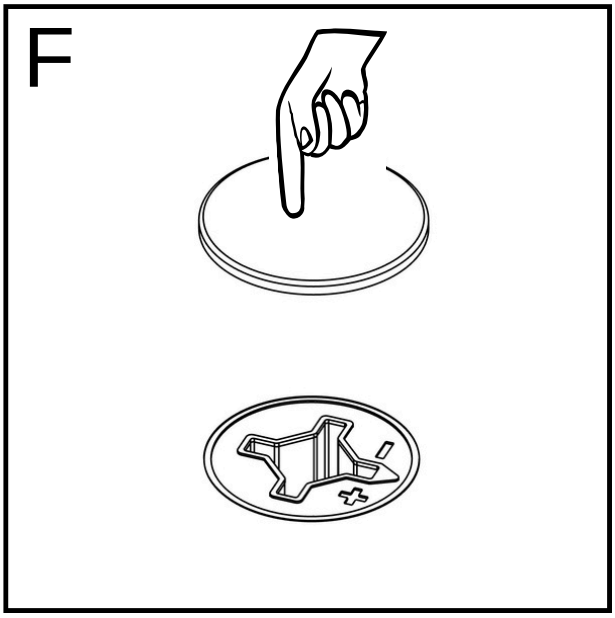
F

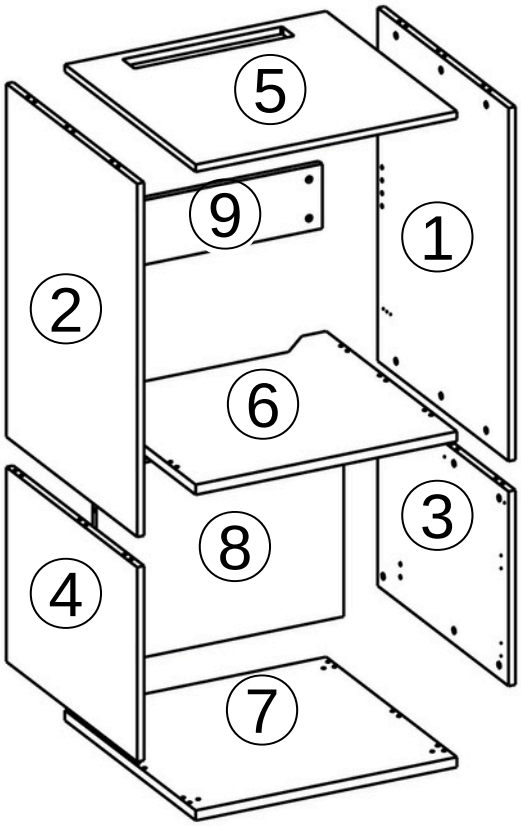

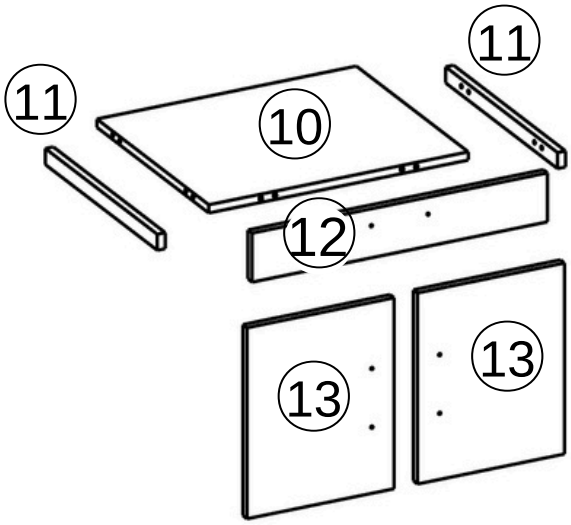

no -	mm	
1	- 875 * 650 * 18	x1
2	- 875 * 650 * 18	x1
3	- 482 * 650 * 18	x1
4	- 482 * 650 * 18	x1
5	- 650 * 670 * 18	x1
6	- 650 * 670 * 25	x1
7	- 650 * 670 * 25	x1
8	- 634 * 482 * 18	x1
9	- 632 * 160 * 18	x1
10	- 586 * 490 * 18	x1
11	- 490 * 35 * 18	x2
12	- 667 * 100 * 18	x1
13	-424 * 332 * 18	x2

B001
x38

B002
x38

B003
x38

B004
x38

B005
x4

B006
x4

M5*80

B007
x4

M4*20

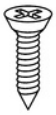
B009
x44

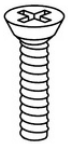
B011
x6

A001
x3

B043
x4

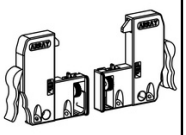
B015
x1R - x1L

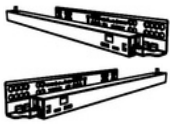
B046
x1R - X1L

B016
x1

B036
x1

B037
x4

M3,5*18

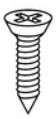
B008
x8

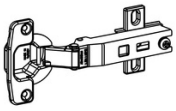
B012
x2

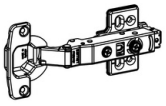
B017
x2

1

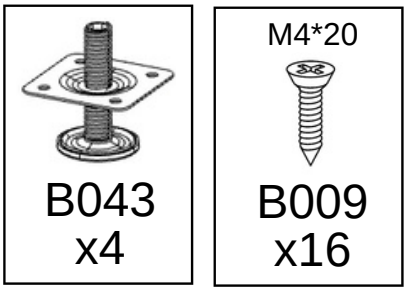

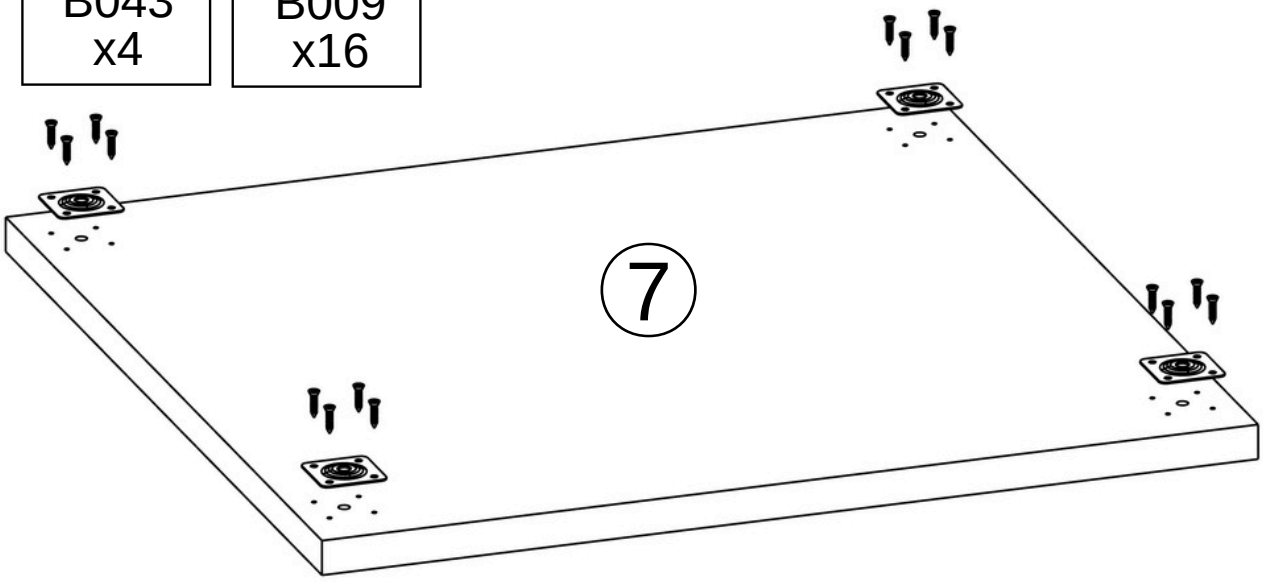

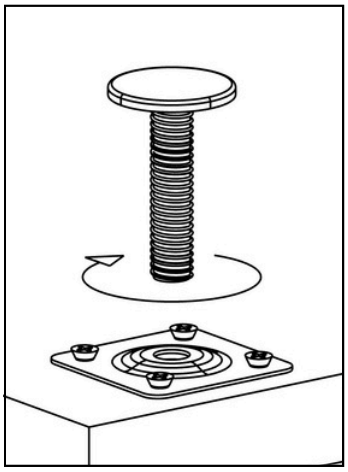

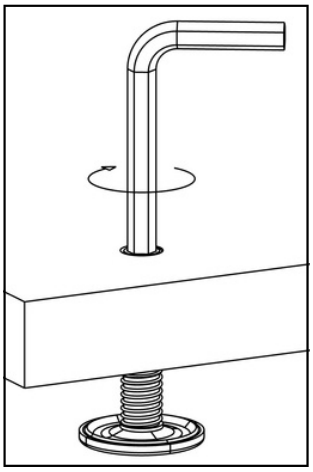

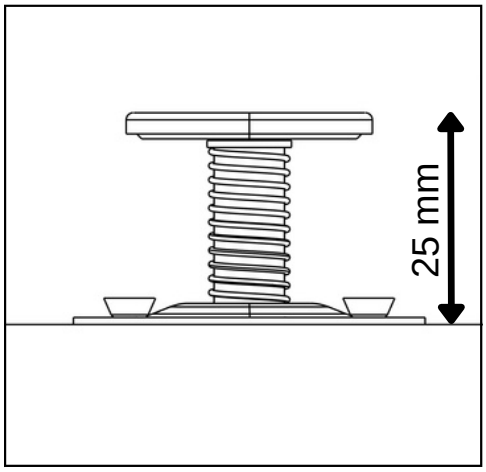

2

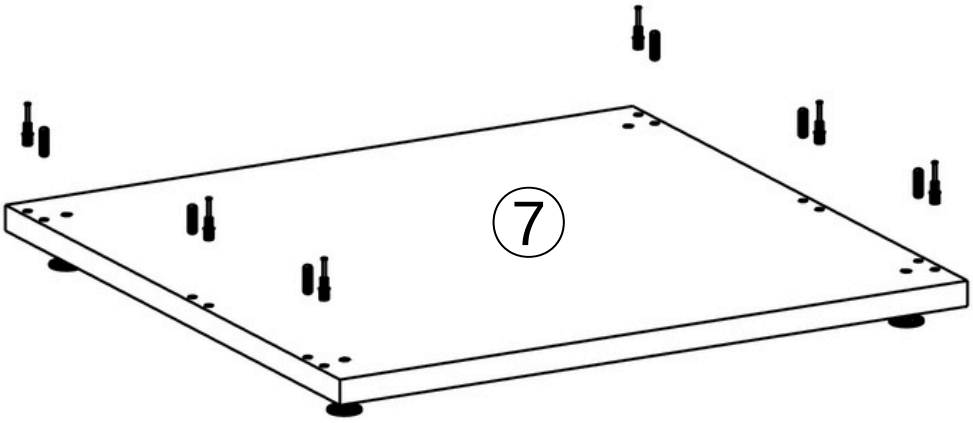

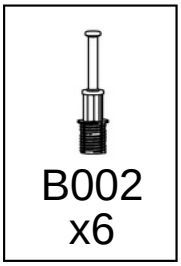

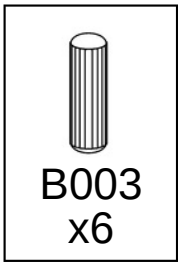

3

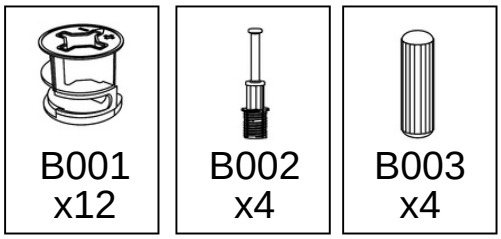
B001
x12
B002
x4
B003
x4

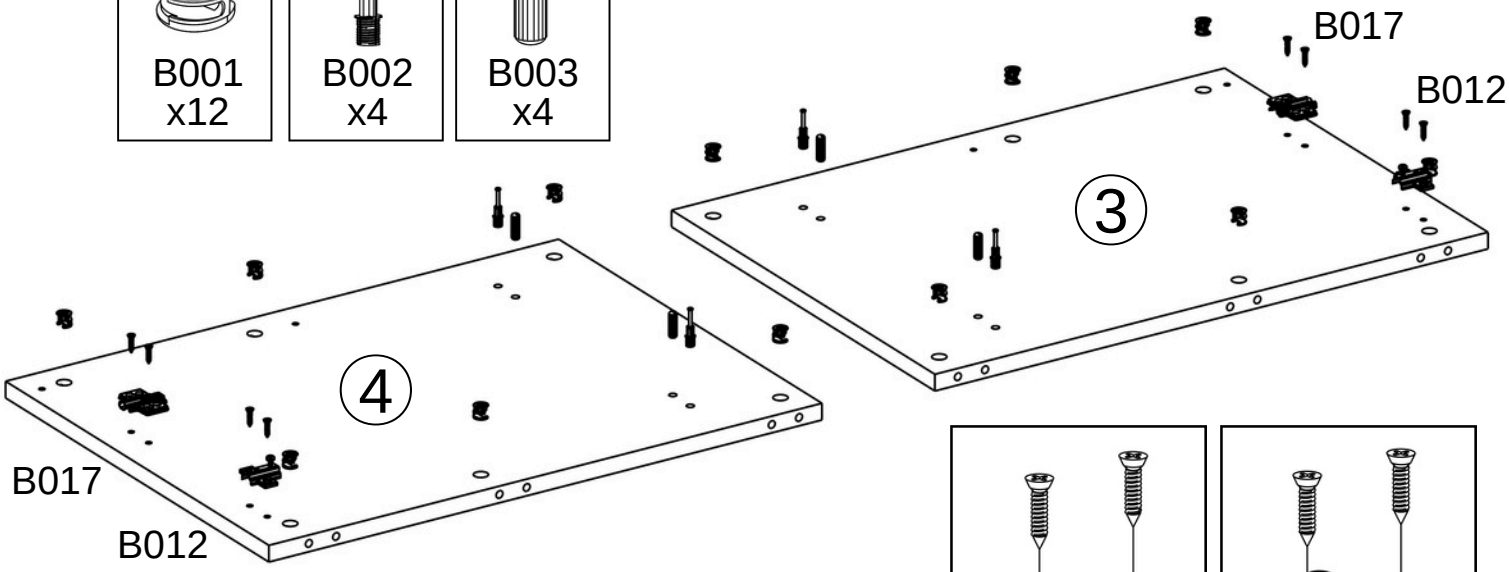
B017
B012
3
4
B017
B012

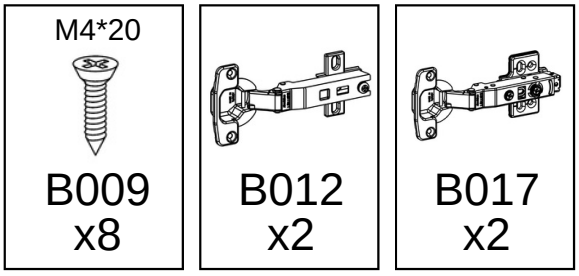
M4*20
B009
x8
B012
x2
B017
x2

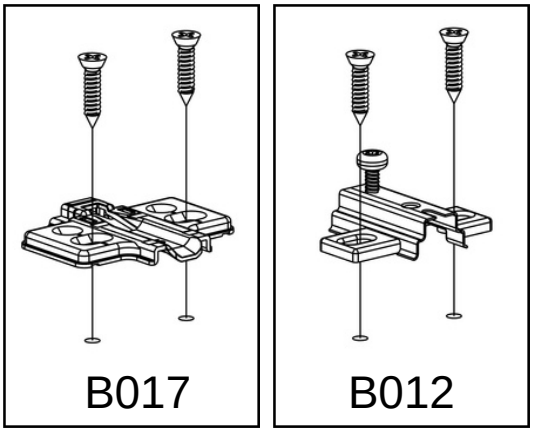
B017
B012

4

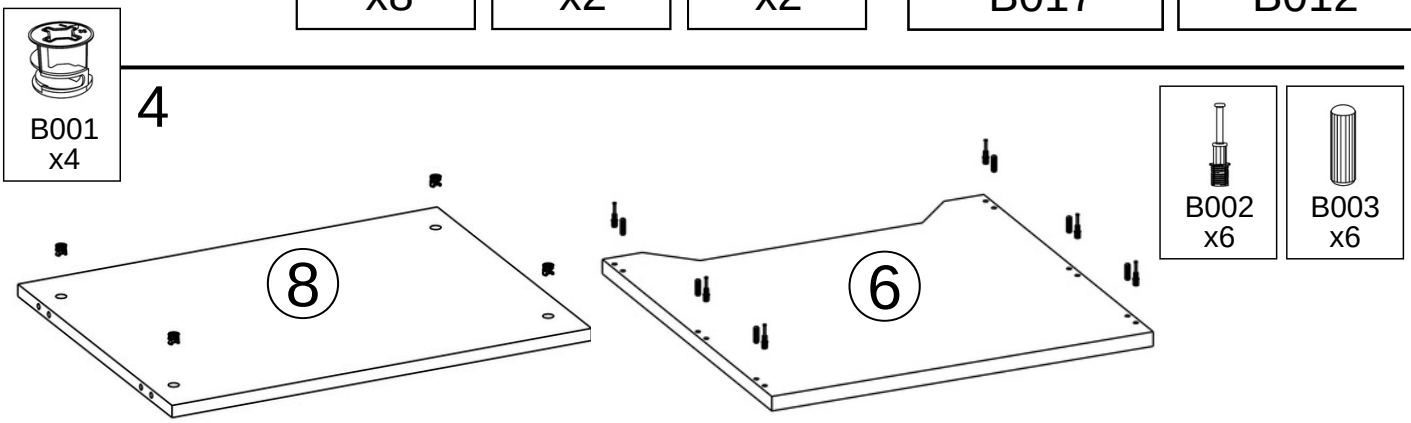
B001
x4
8
6
B002
x6
B003
x6

5

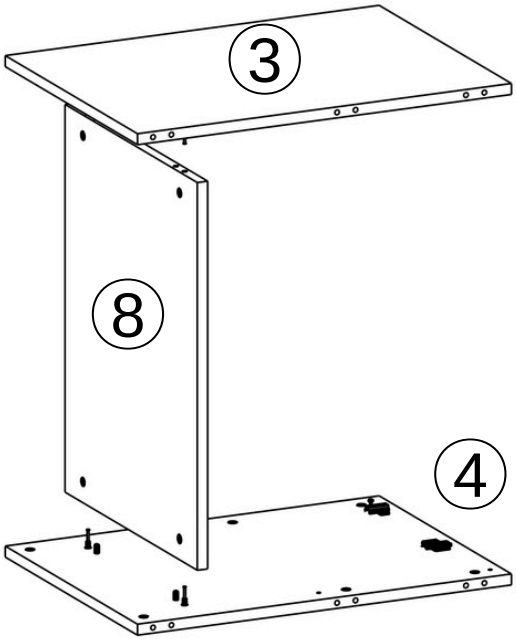
3
8
4

6

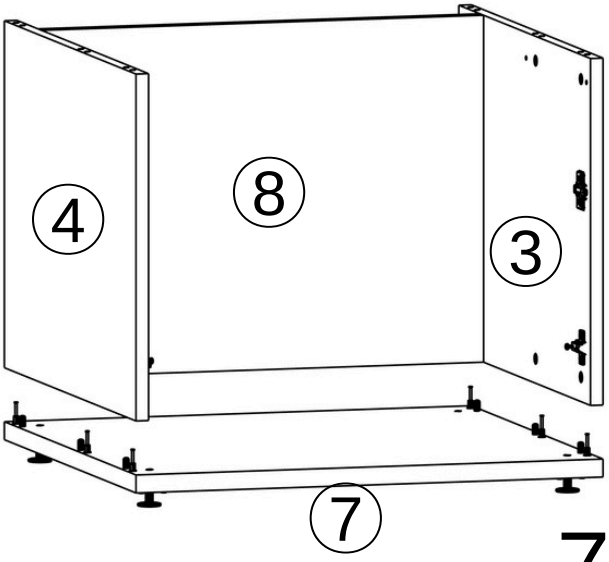
4
8
3
7

7

7

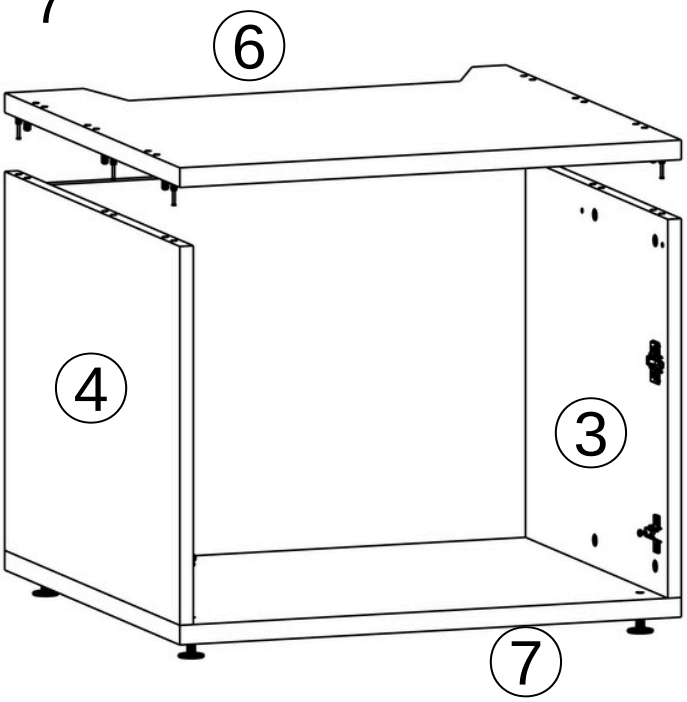
6
4
3
7

8

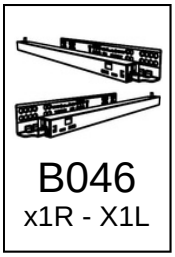
B046
x1R - X1L

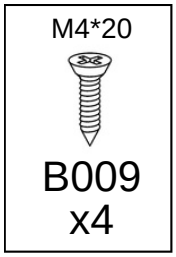
M4*20
B009
x4

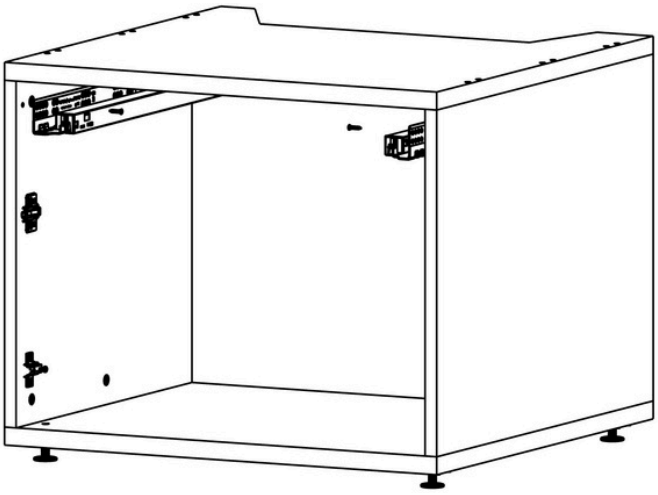

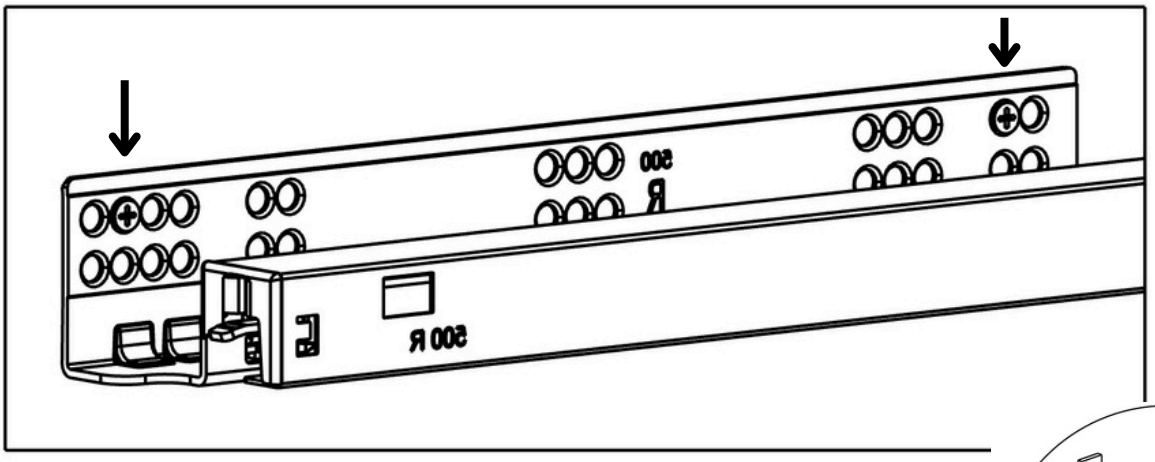

9

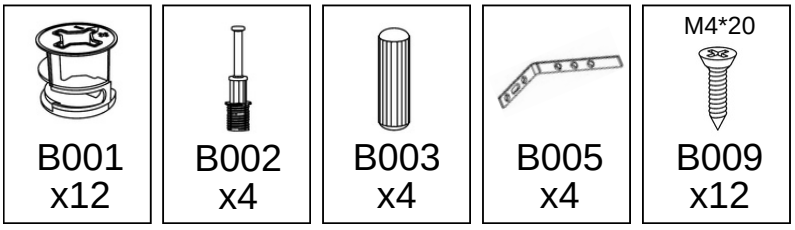
B001
x12
B002
x4
B003
x4
B005
x4
M4*20
B009
x12

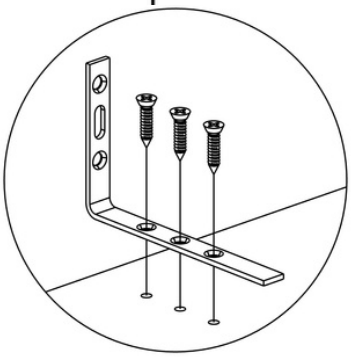

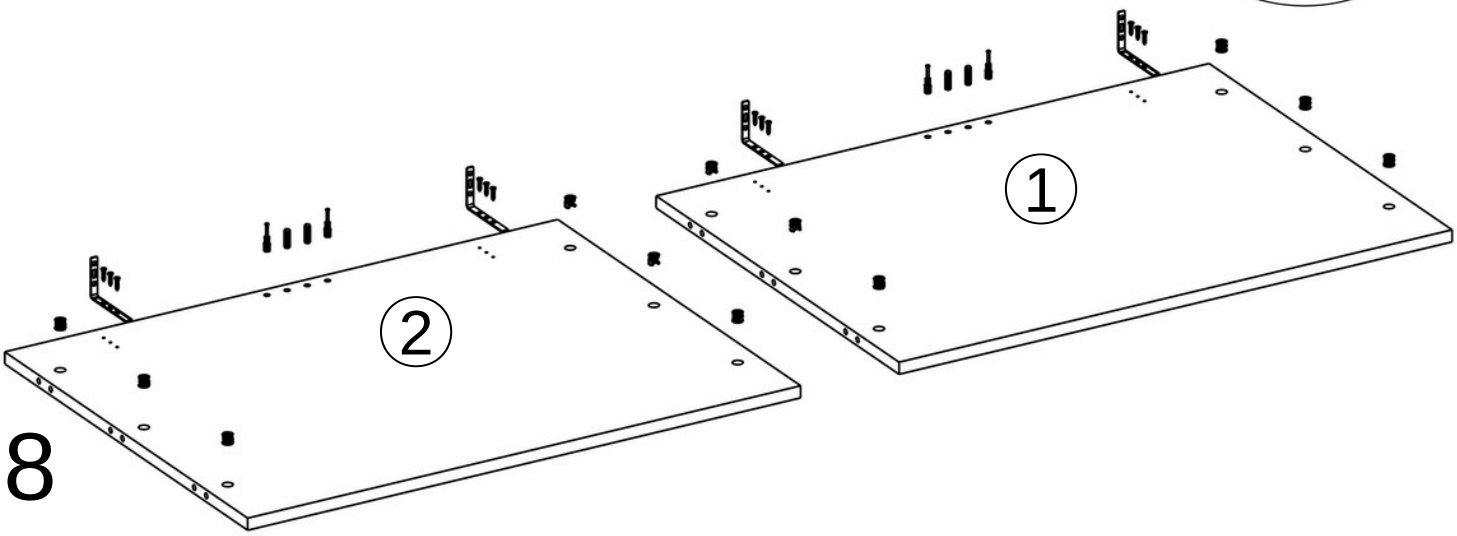
1
2

8

10

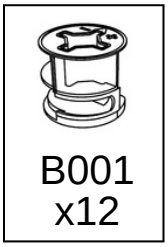

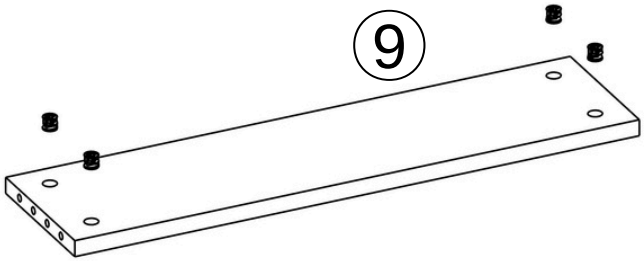

11

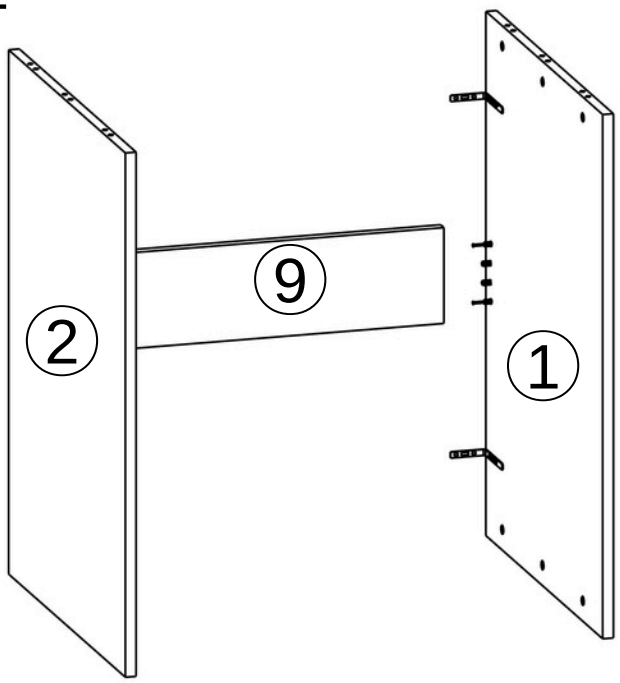

12

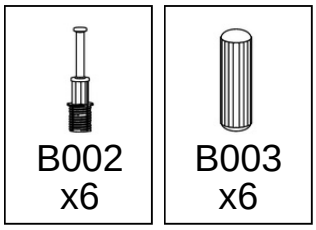

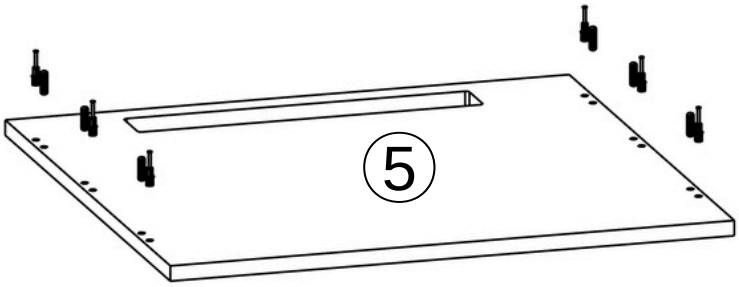

13

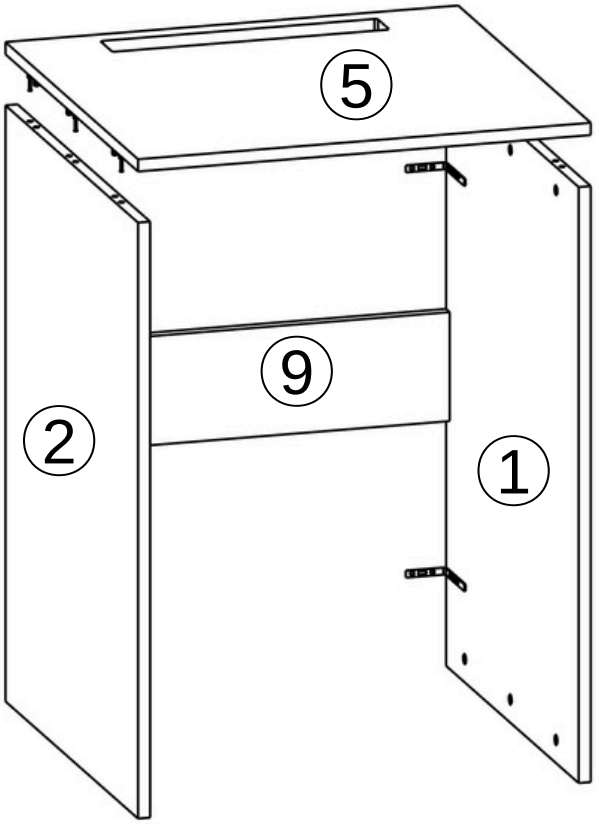

14

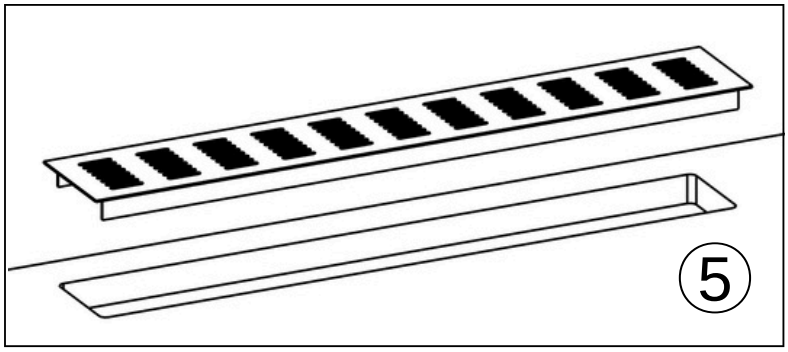

15

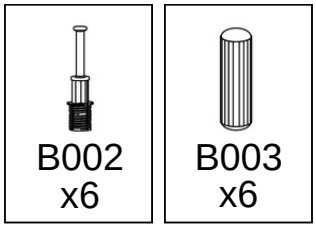

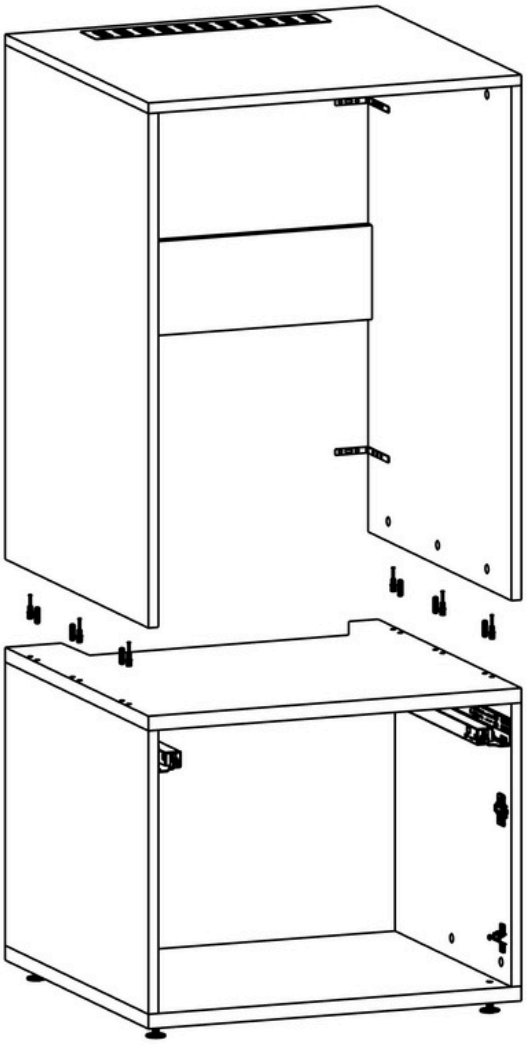

16

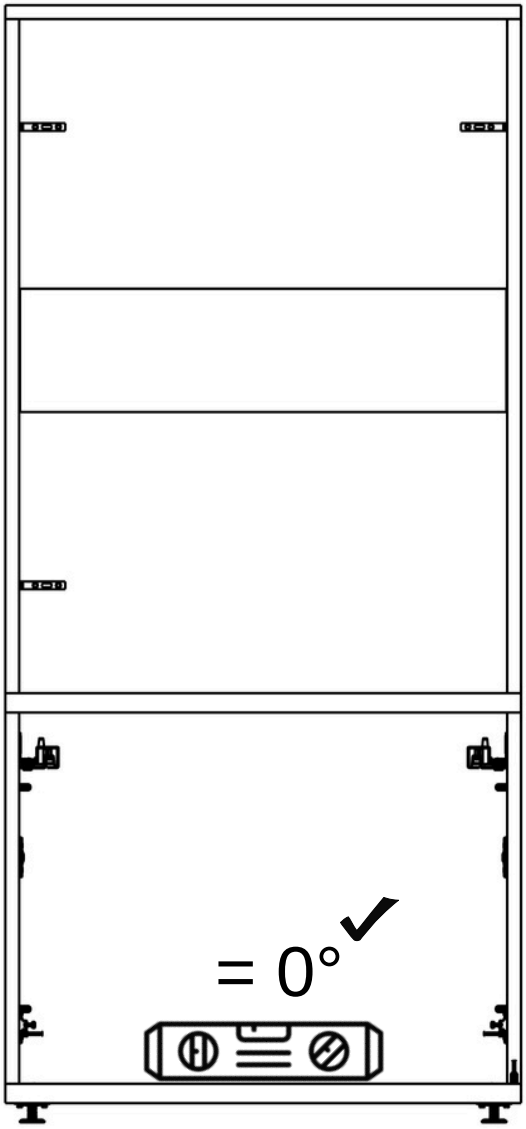

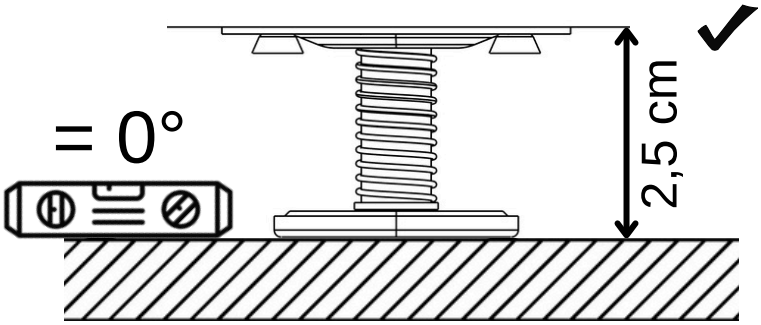

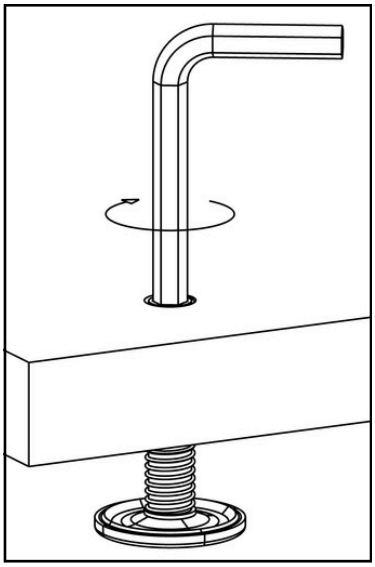

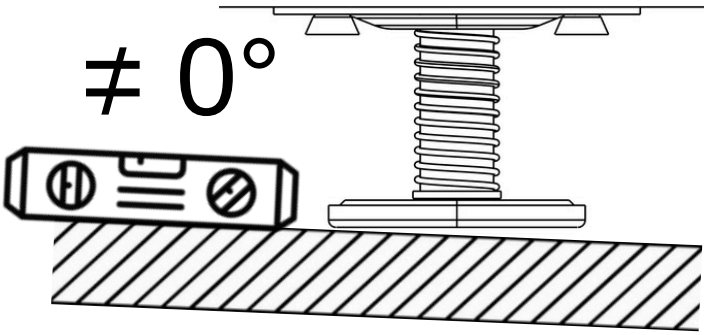

17

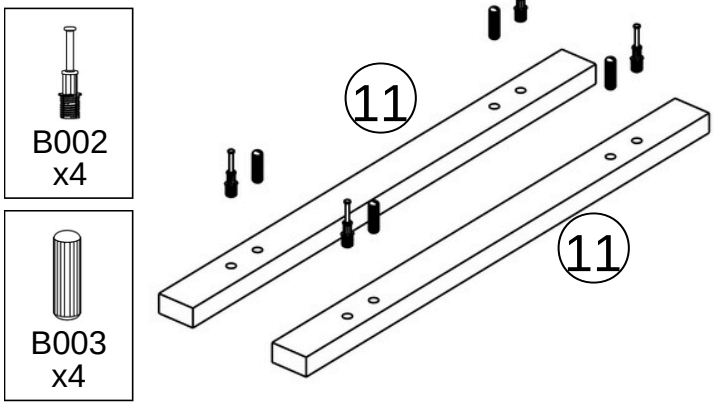

18

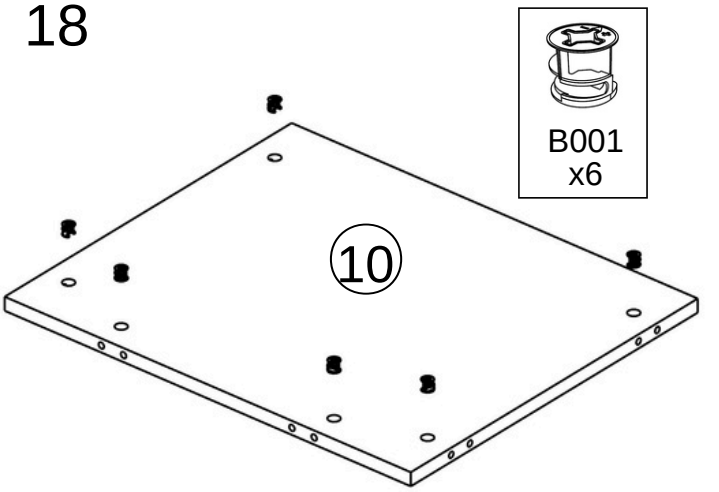

19

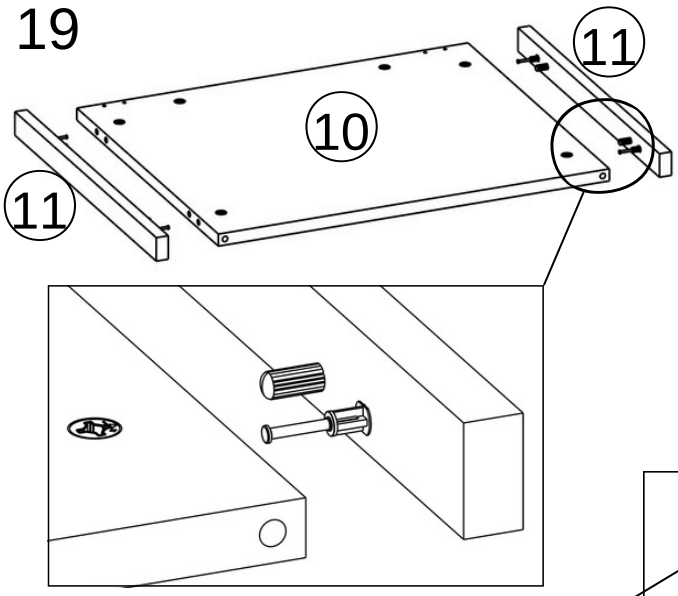

20

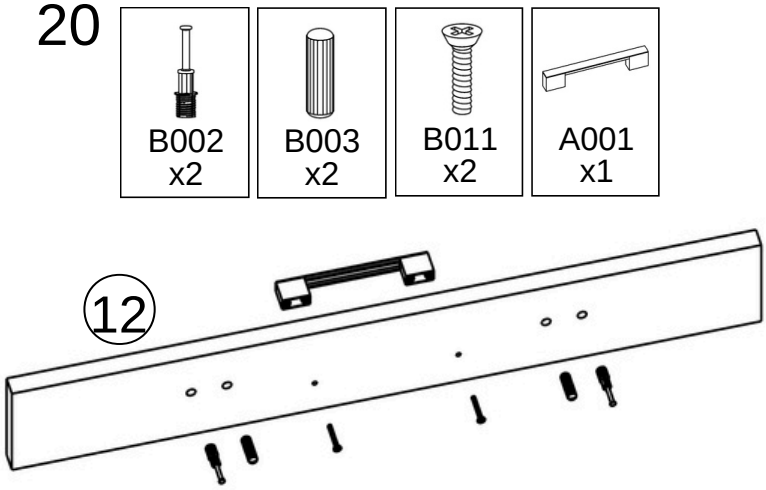

21

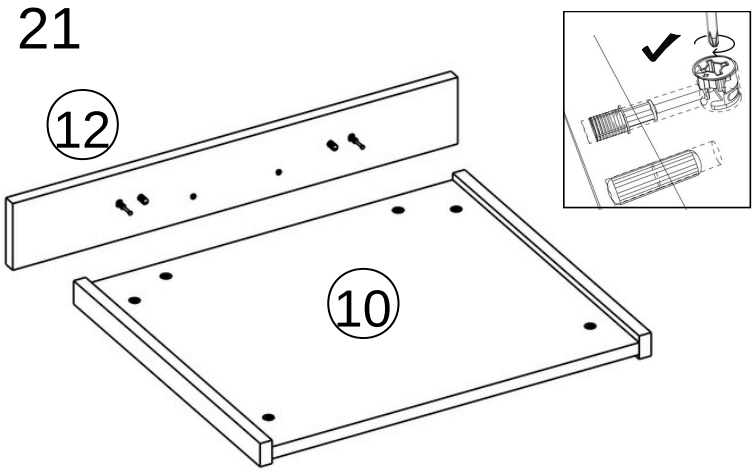

22

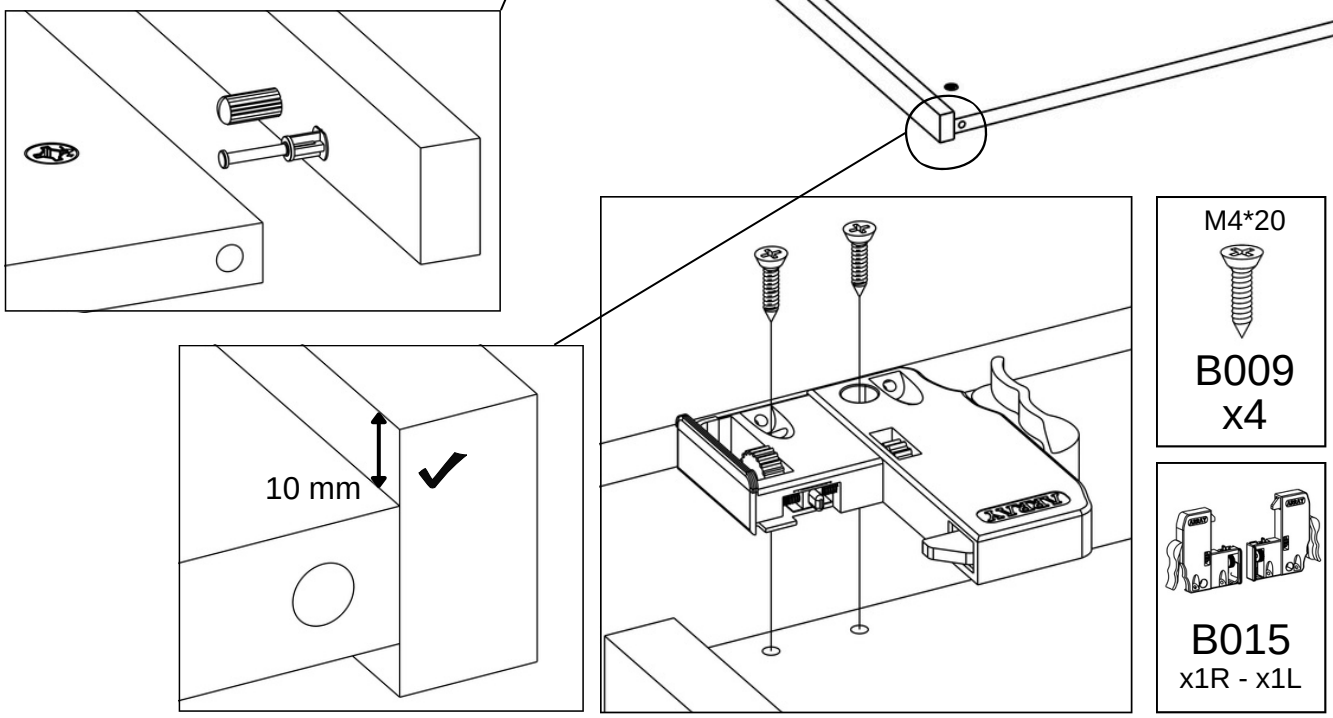

23

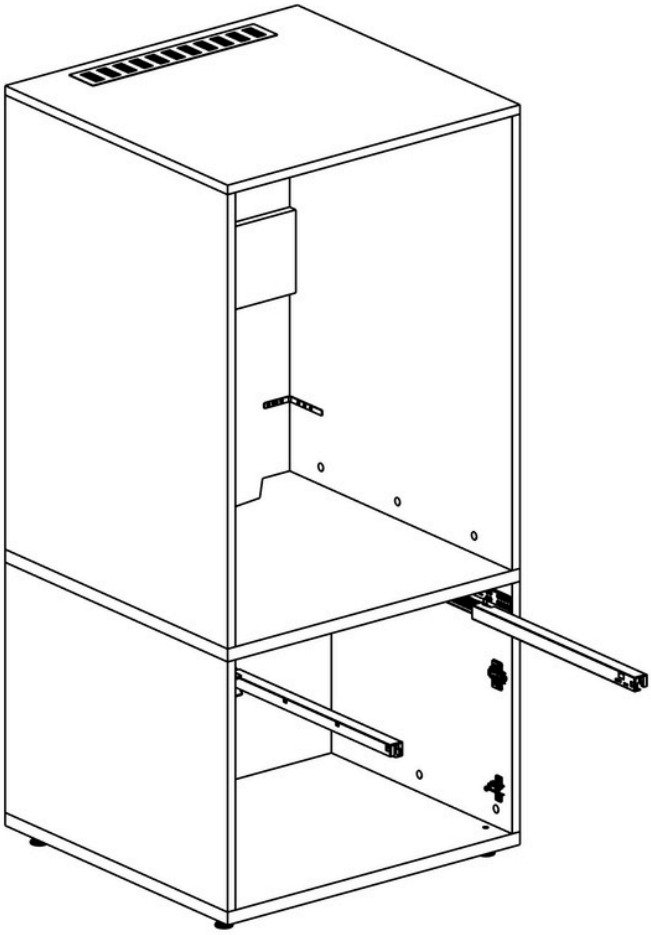

24

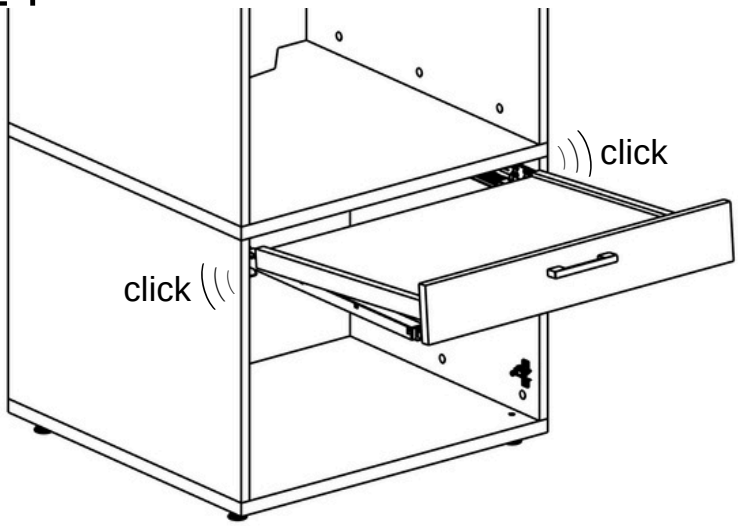

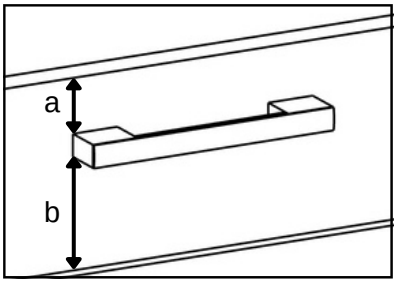

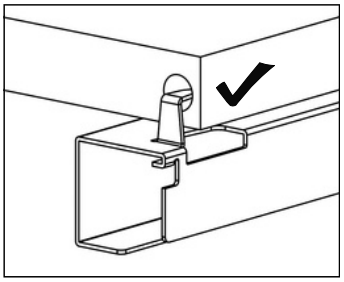

a<b

25

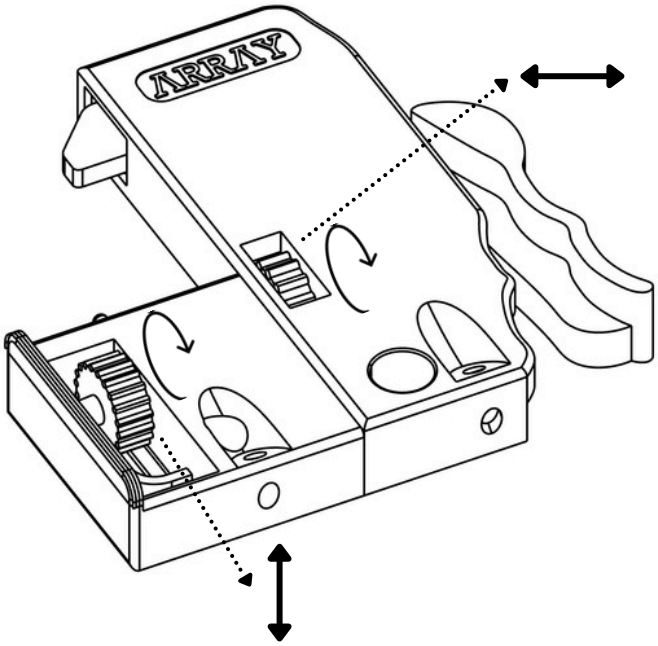

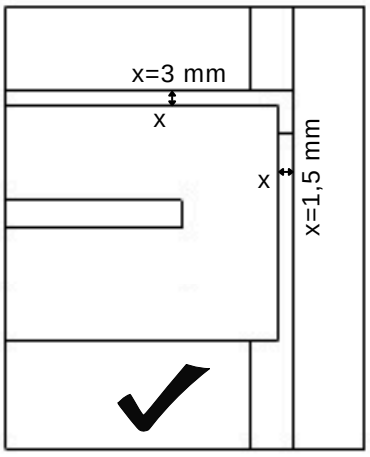

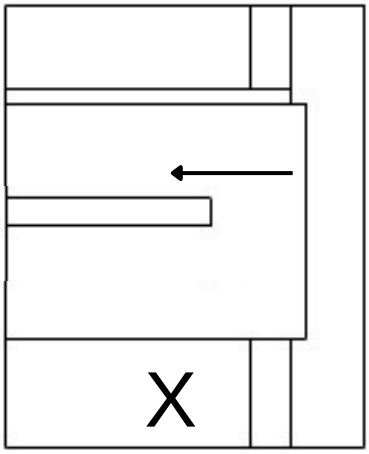

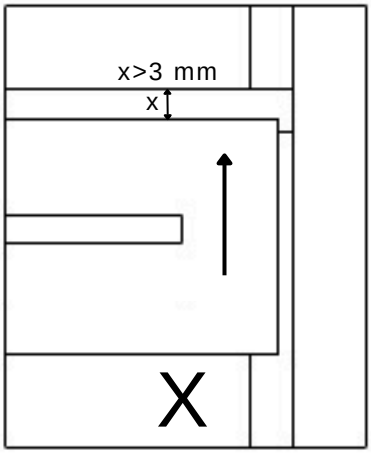

26

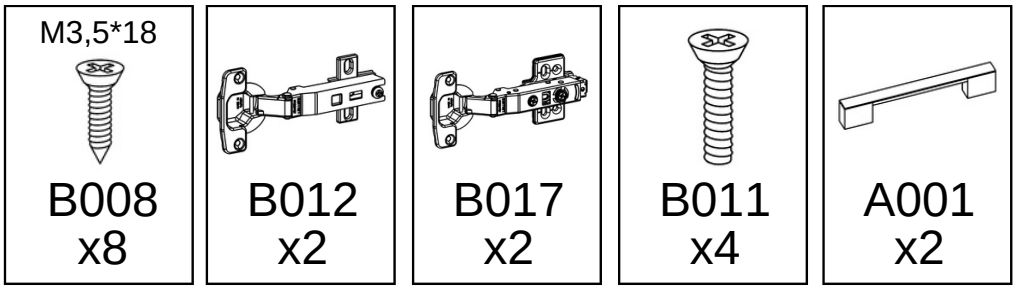
M3,5*18
B008
x8
B012
x2
B017
x2
B011
x4
A001
x2

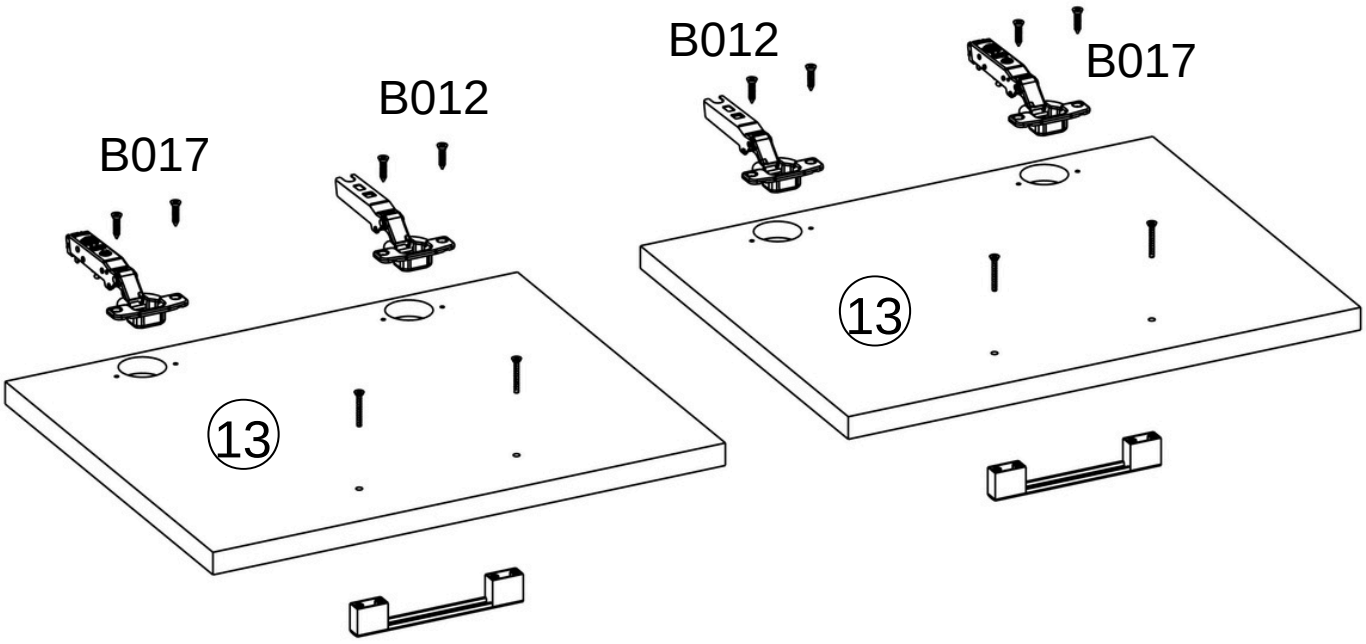
B017
B012
13
B012
B017
13

27

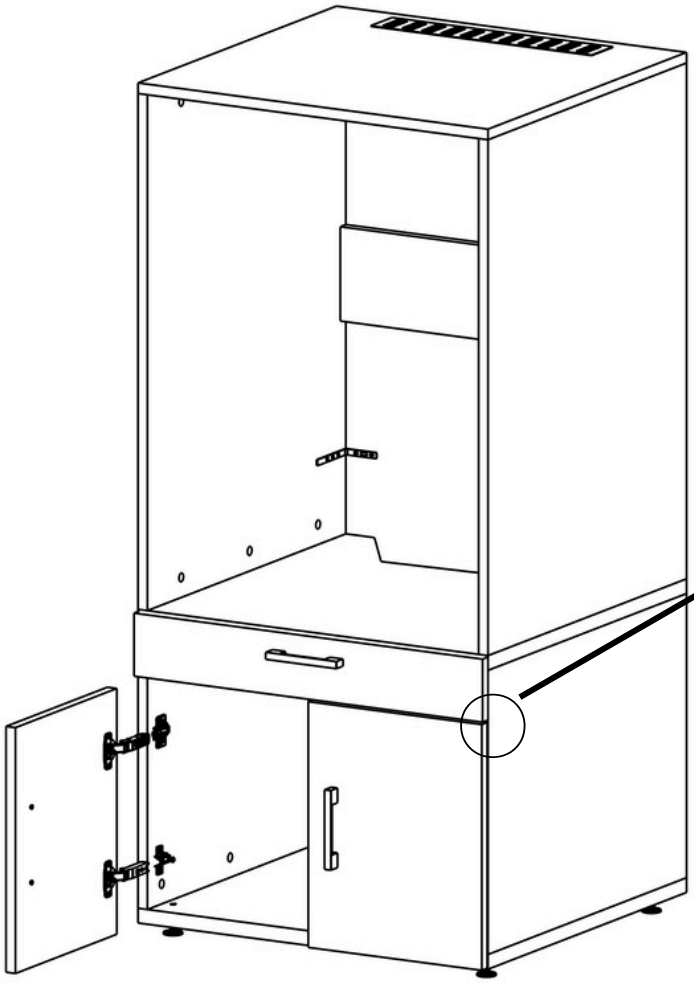

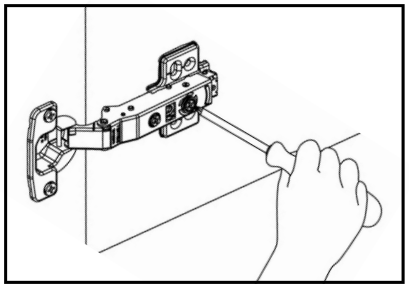

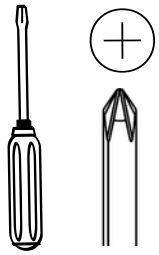

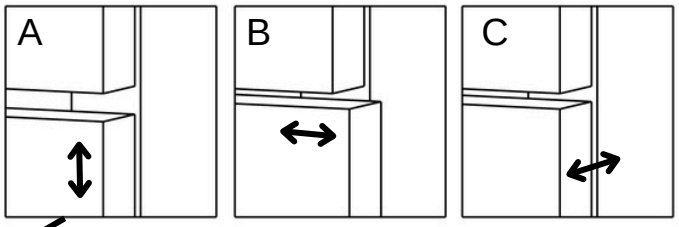
A
B
C

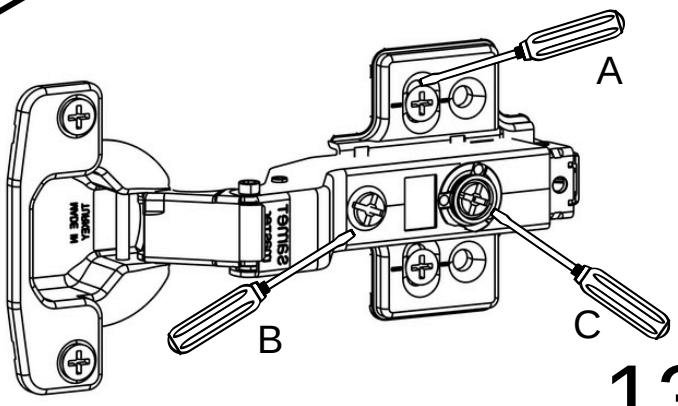
A
B
C

28

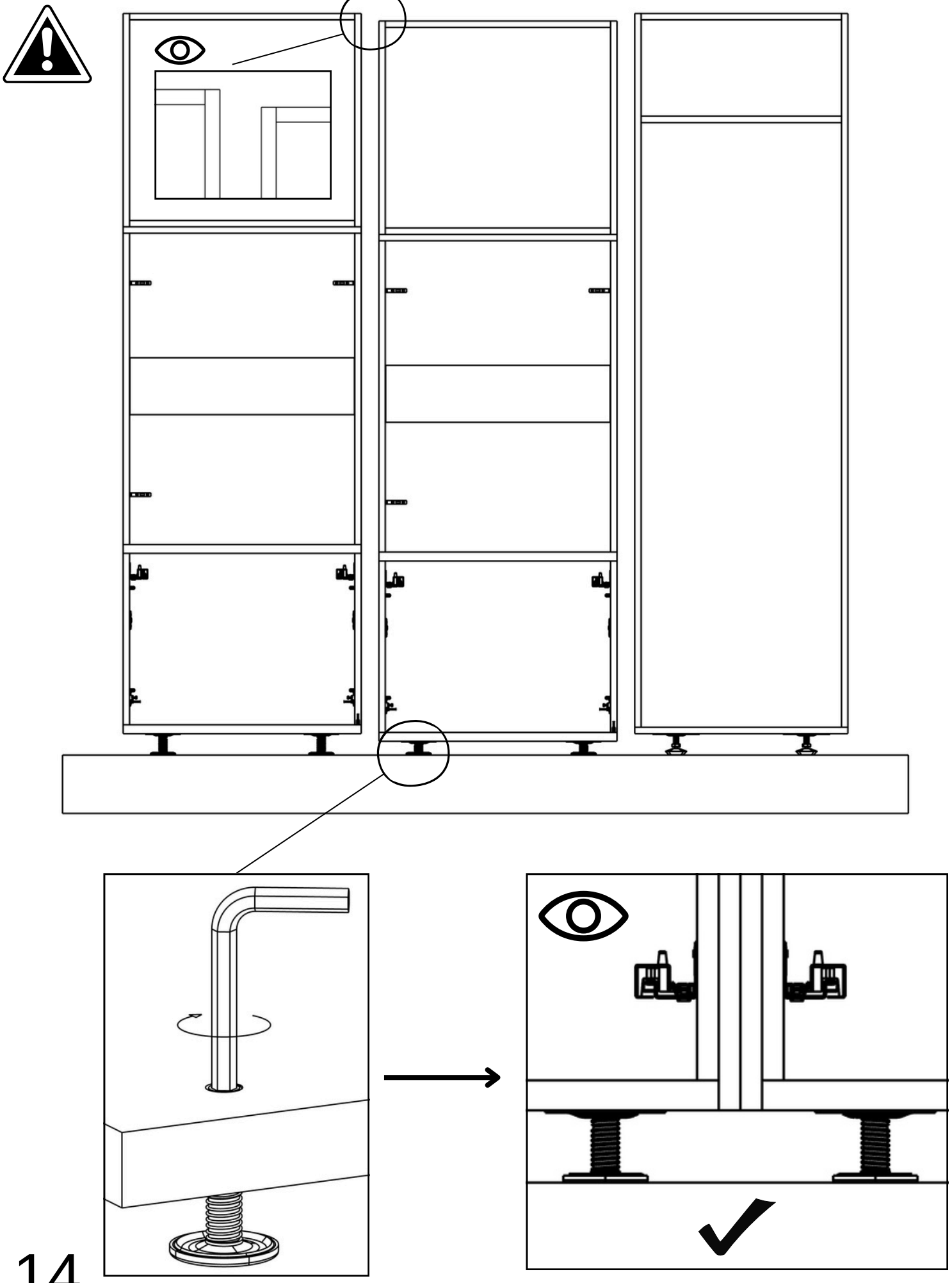

32

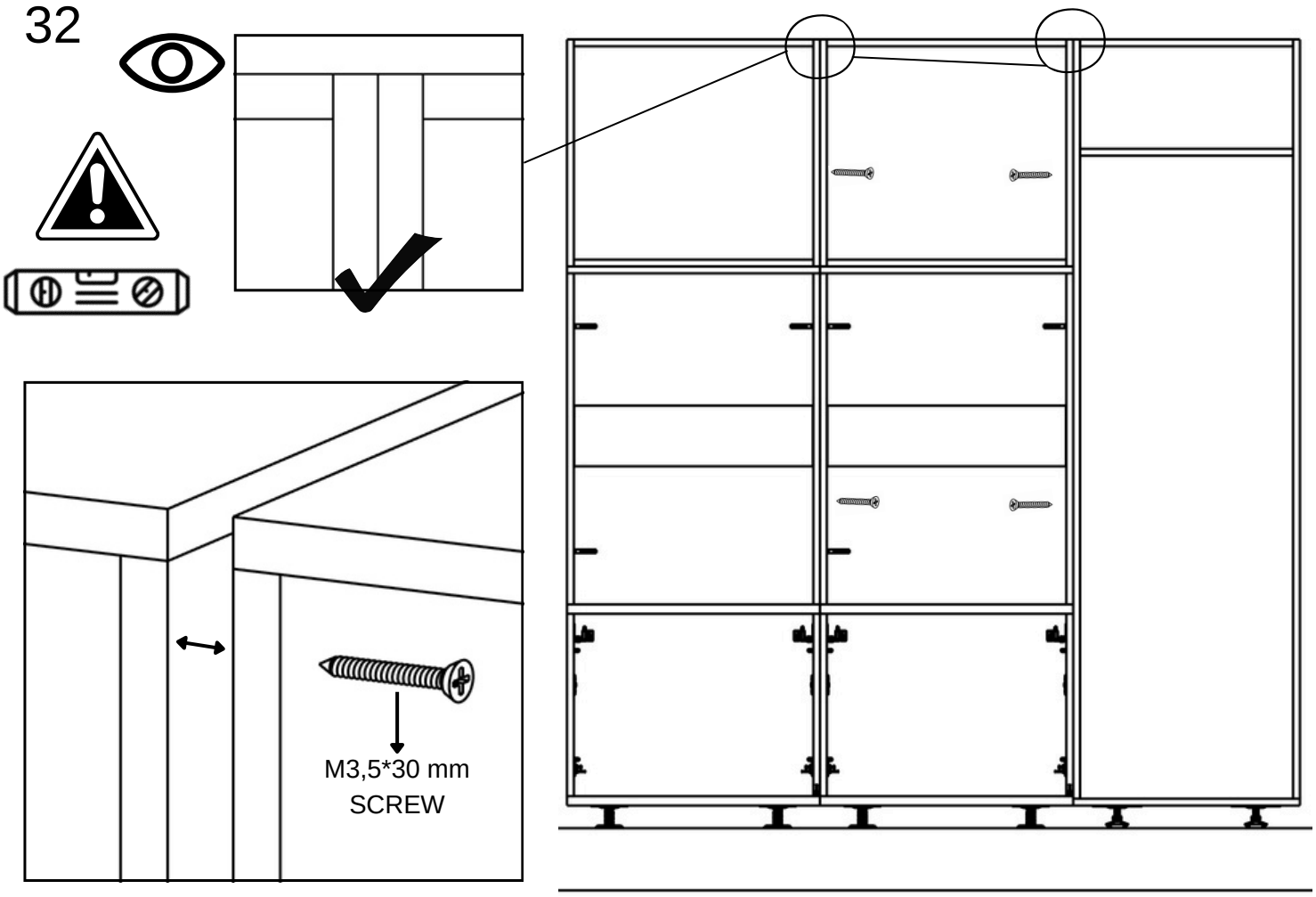

33

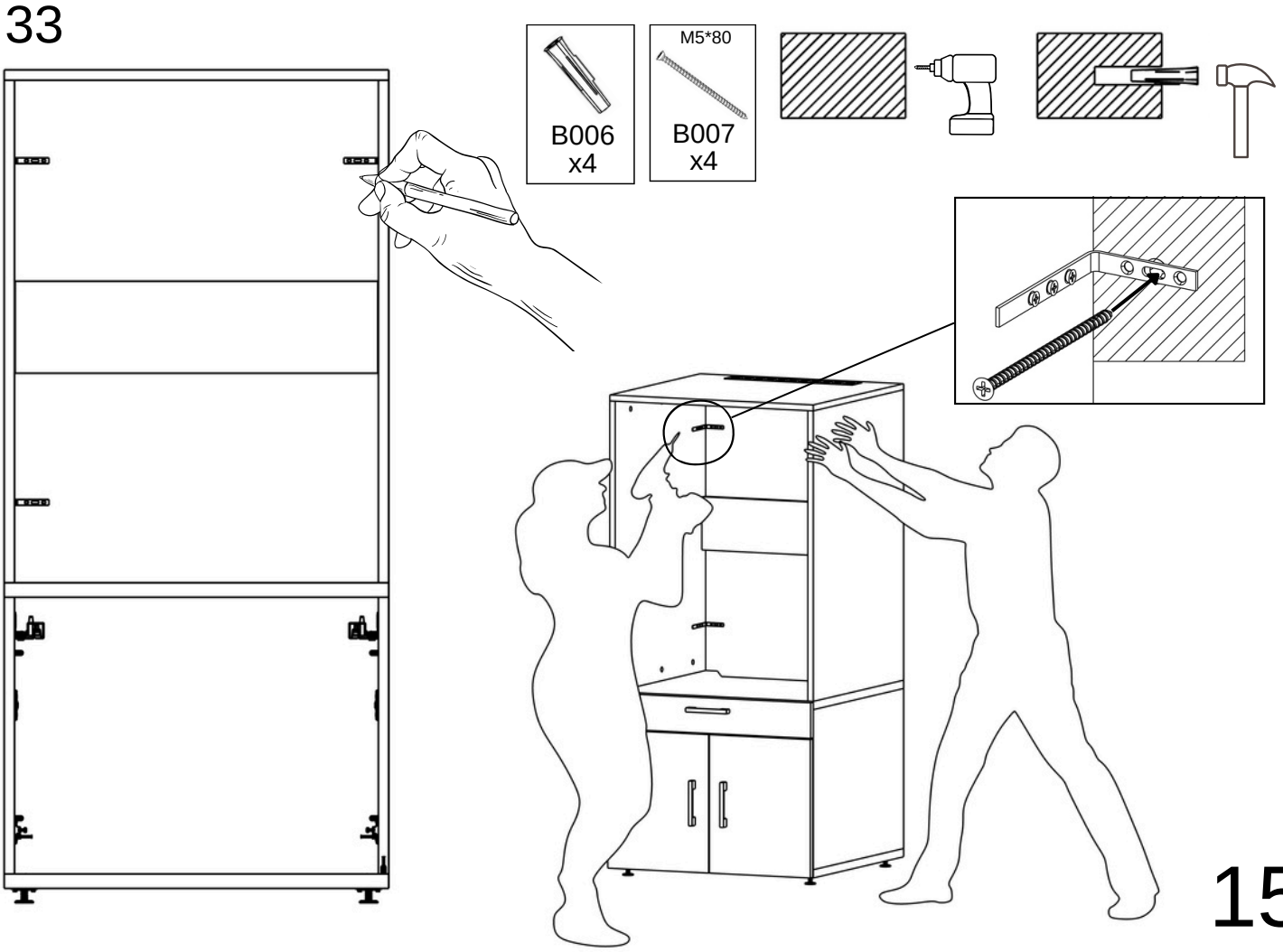

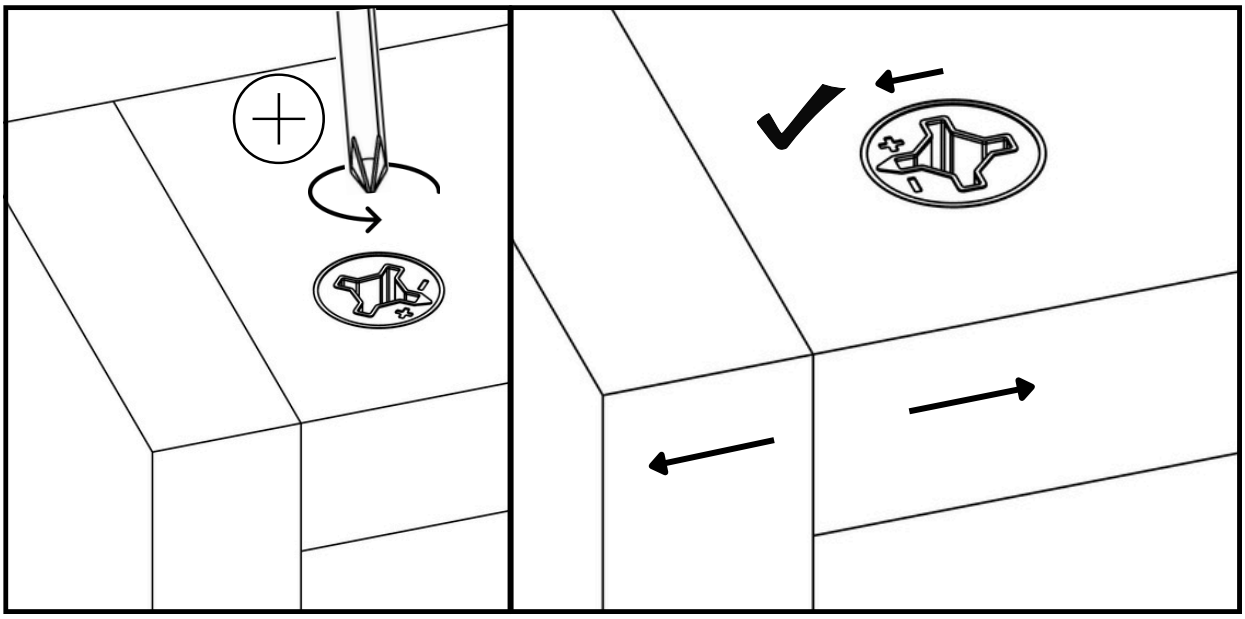

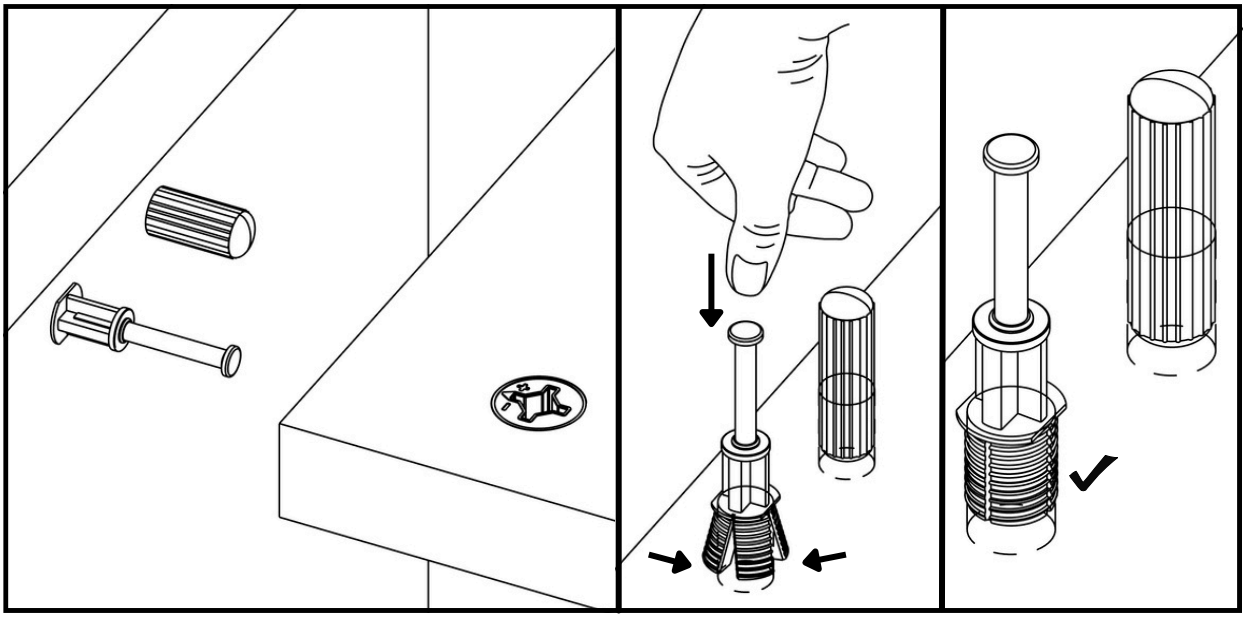

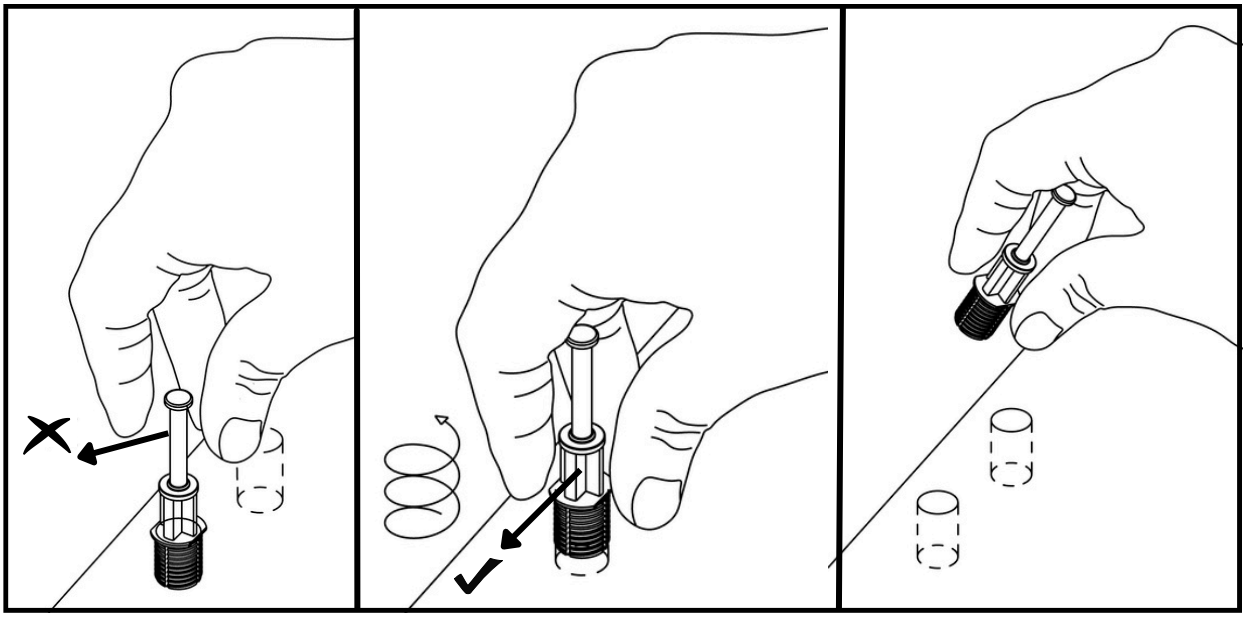

Roomart GmbH
Am Forstgraben 3
91622 Rügland
Kundenservice: +491601401392

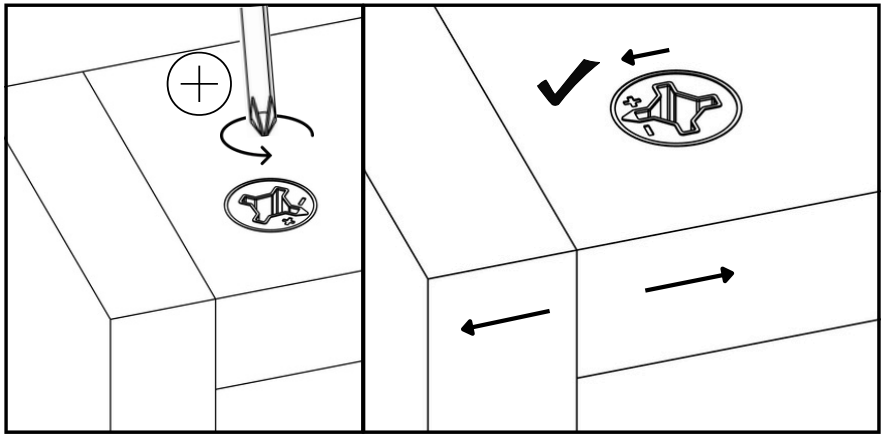

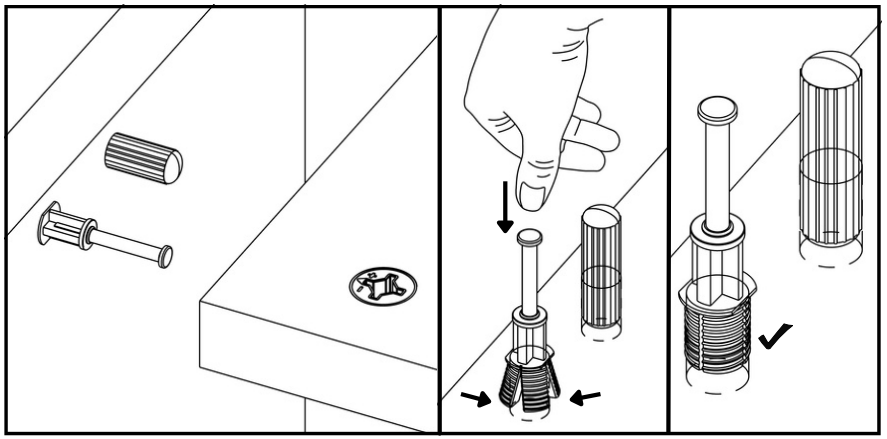

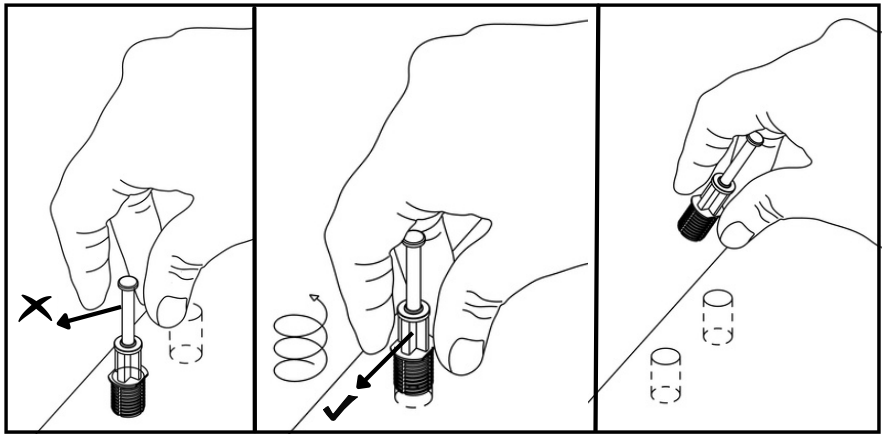

Roomart GmbH
Am Forstgraben 3
91622 Rügland
Kundenservice: +491601401392

B1

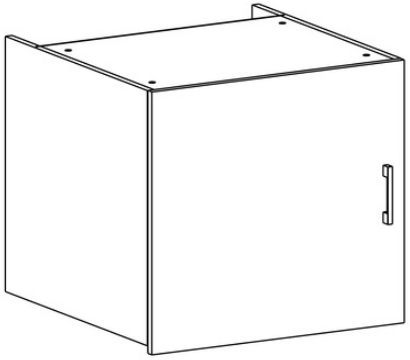

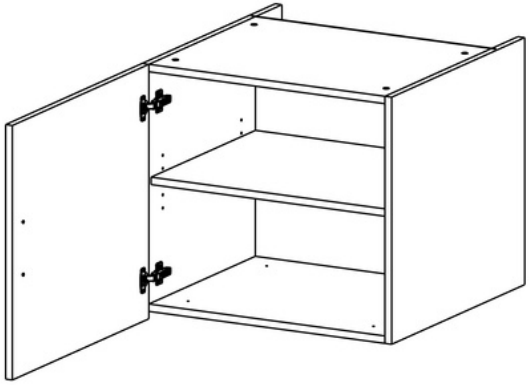

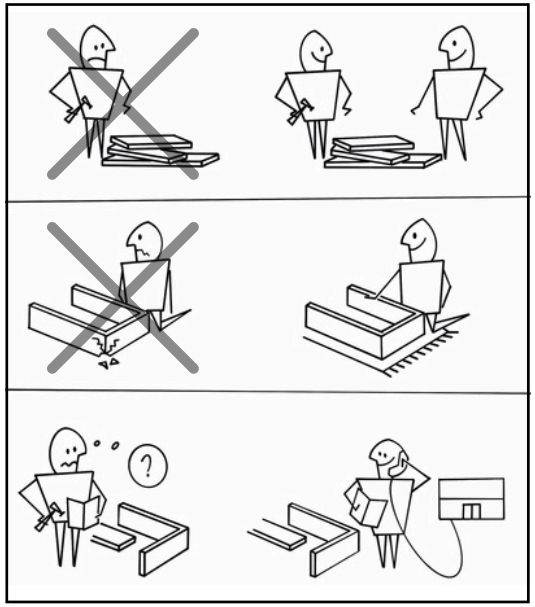

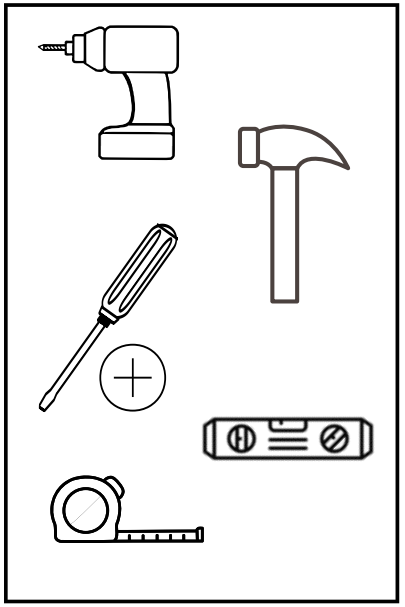

Reklamation und Widerrufsrecht
Bitte öffnen Sie die Pakete und prüfen Sie, ob mit den Teilen alles in Ordnung ist.
Falls ein Teil beschädigt geliefert wird, kontaktieren Sie uns bitte über den Bereich *"Kontakt"* auf unserer Website. (*www.roomartstore.de*)

Damit der Produktpreis vollständig erstattet werden kann, beachten Sie bitte, dass das Produkt vollständig, in der Originalverpackung und ohne Installation versendet werden muss. Da unsere Produkte im zerlegten Zustand verschickt werden, werden Rücksendungen nach der Installation nicht akzeptiert.

Complaints and right of withdrawal (return policy)
Please open the packaging and check whether everything is OK with the parts.
If an item is delivered damaged, please contact us via the *"Contact Us"* section of our website.

Please note that for a full refund of the product price, the product must be returned complete, in its original packaging and without installation. If our products are shipped disassembled, returns will not be accepted after installation.

Klachten en herroepingsrecht (retourprocedure)
Open de verpakking en controleer of alles in orde is met de onderdelen.
Als een artikel beschadigd wordt geleverd, neem dan contact met ons op via het gedeelte *"Contact"* op onze website. (*www.roomartstore.nl*)

Houd er rekening mee dat voor een volledige terugbetaling van de productprijs het product compleet, in de originele verpakking en zonder installatie moet worden geretourneerd. Als onze producten gedemonteerd worden verzonden, worden retourzendingen na installatie niet geaccepteerd.

Réclamations et droit de rétractation (politique de retour)
Veuillez ouvrir l'emballage et vérifier si tout va bien avec les pièces.
Si un article est livré endommagé, veuillez nous contacter via la section « *Contactez-nous* » de notre site Internet.

Veuillez noter que pour un remboursement intégral du prix du produit, le produit doit être retourné complet, dans son emballage d'origine et sans installation. Étant donné que nos produits sont expédiés démontés, les retours ne seront pas acceptés après l'installation.

Şikayetler ve cayma hakkı (iade prosedürü)
Lütfen ambalajı açın ve parçalarda her şeyin yolunda olup olmadığını kontrol edin.
Eğer ürün hasarlı teslim edilirse, lütfen web sitemizin *"Bize Ulaşın"* bölümünden bizimle iletişime geçin. (*www.roomartstore.com.tr*)

Ürün bedelinin tamamının iade edilebilmesi için ürünün eksiksiz, orijinal ambalajında ve kurulum yapılmadan iade edilmesi gerektiğini lütfen unutmayın. Ürünlerimiz demonte olarak gönderildiği takdirde kurulum sonrası iade kabul edilmeyecektir.

8

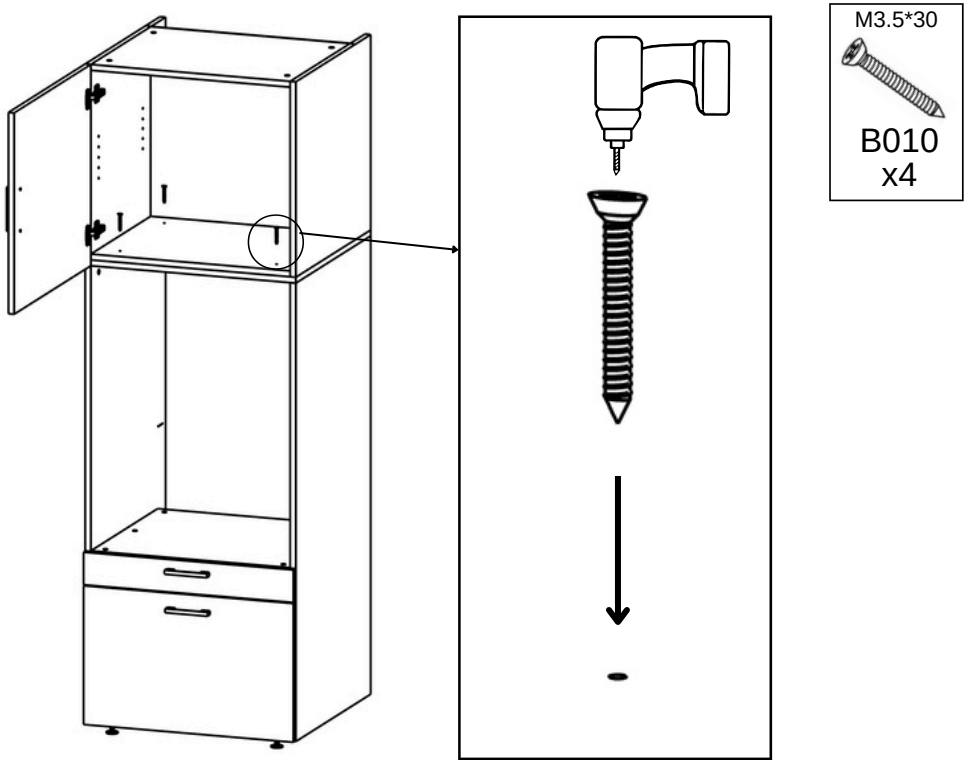

9

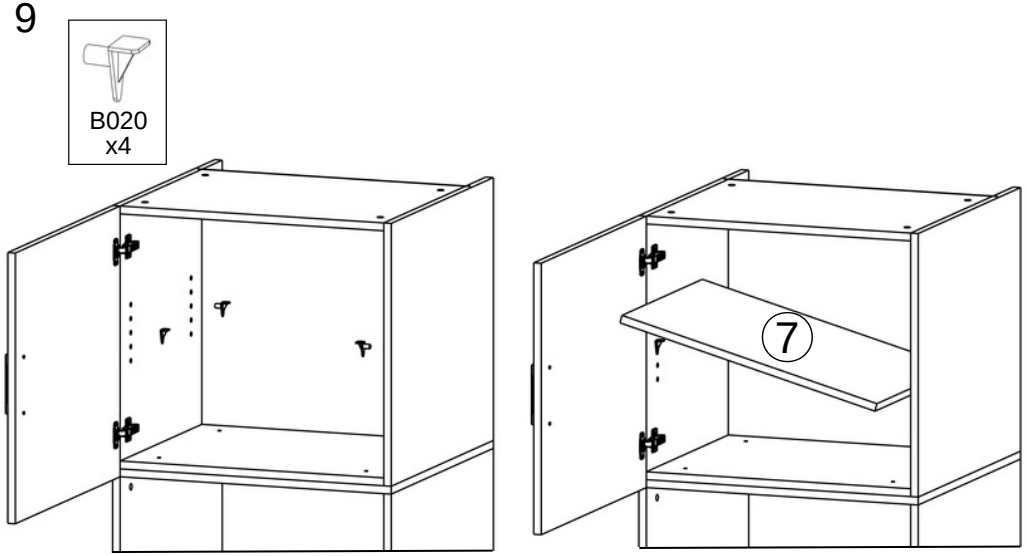

5

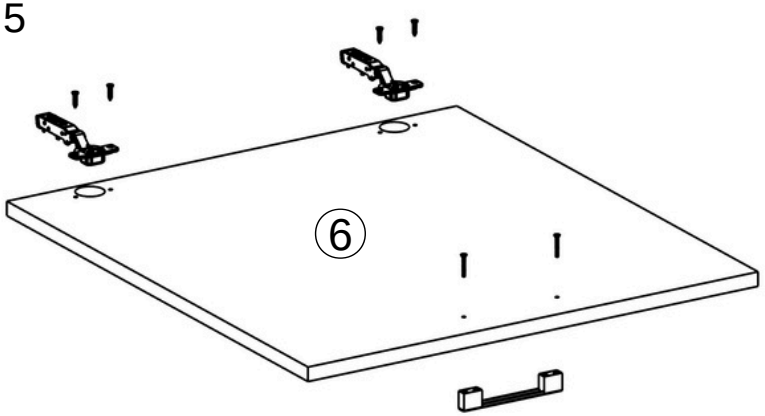

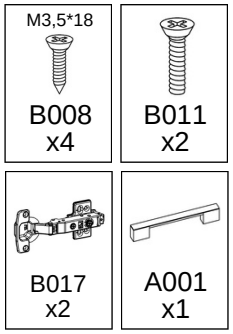

6

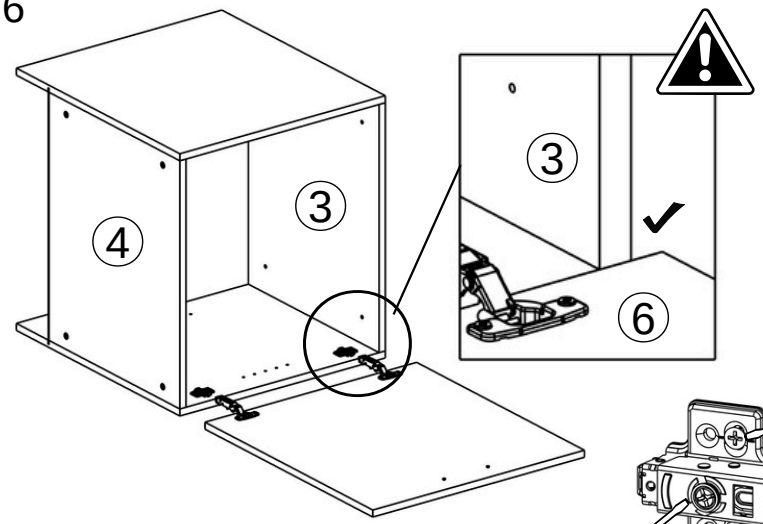

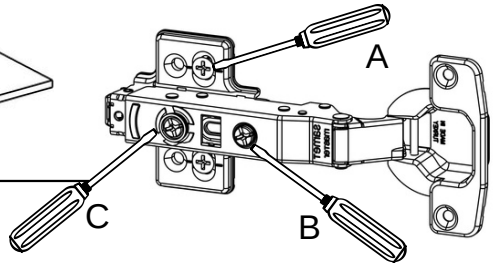

7

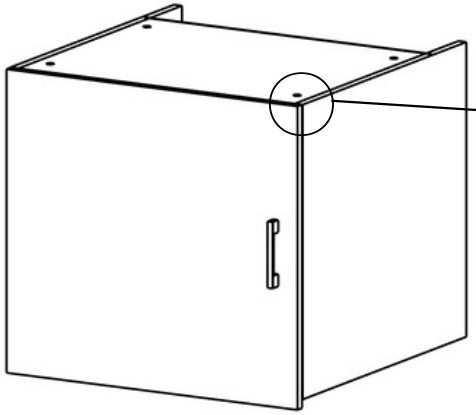

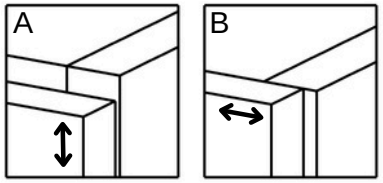

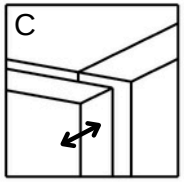

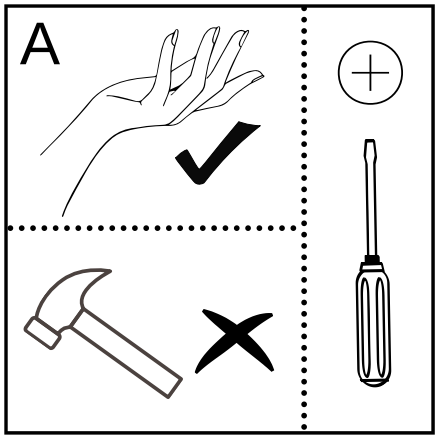

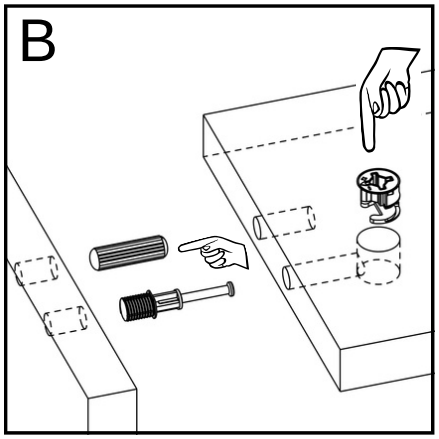

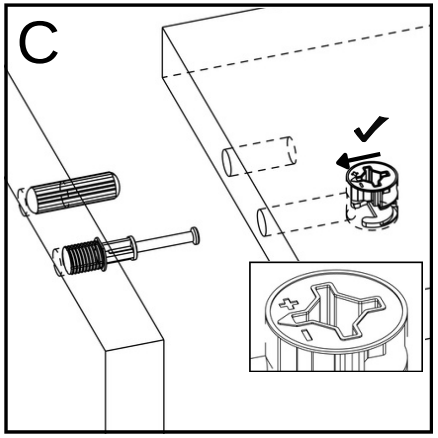

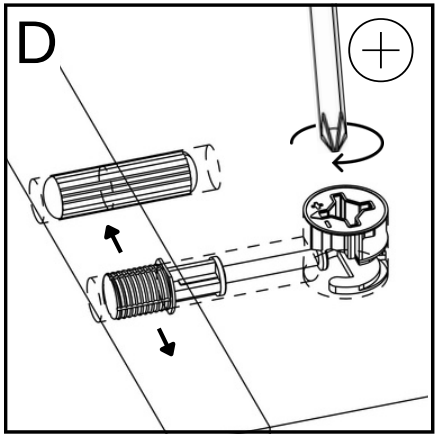

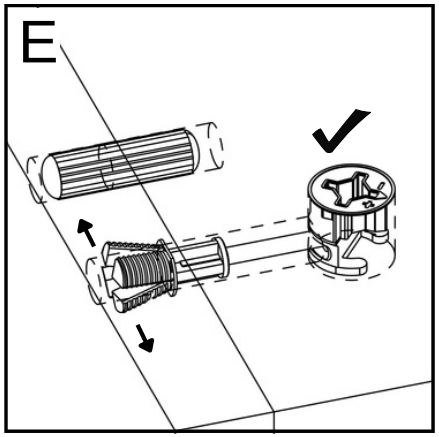

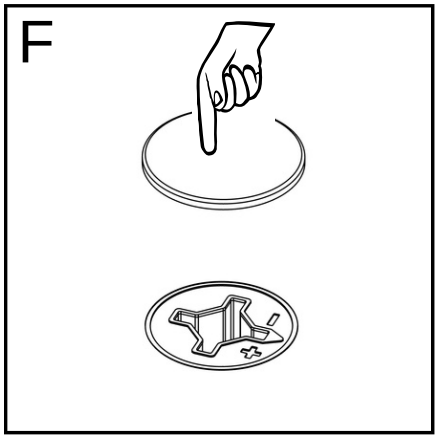

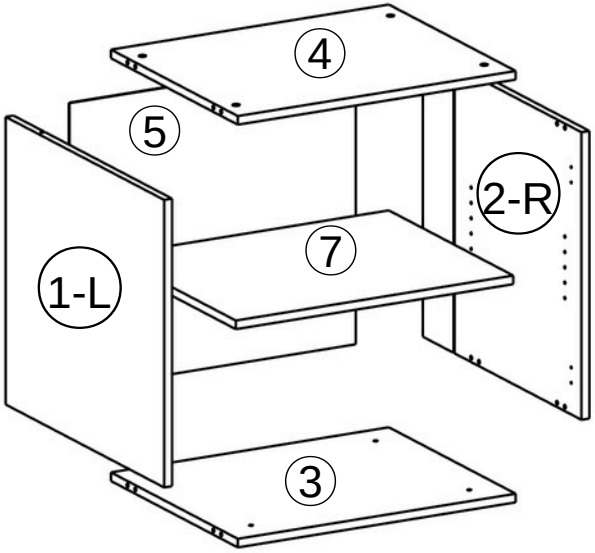

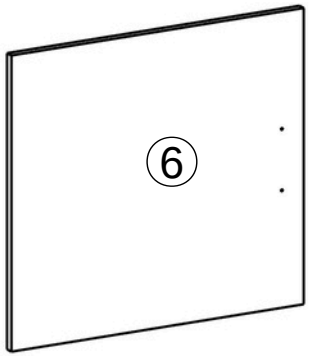

no -	mm	
1L-	600 * 650 * 18	x1
2R-	600 * 650 * 18	x1
3 -	634 * 520 * 18	x1
4 -	634 * 520 * 18	x1
5 -	653 * 600 * 3	x1
6 -	667 * 618 * 18	x1
7 -	633 * 510 * 18	x1

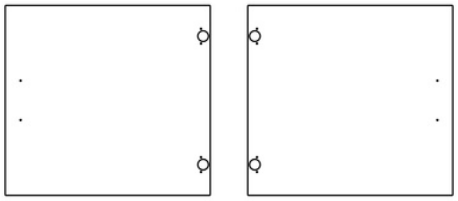

180°

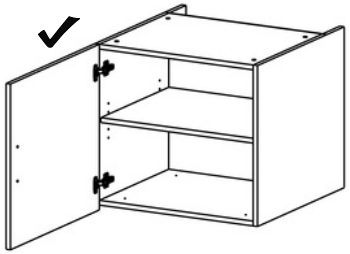

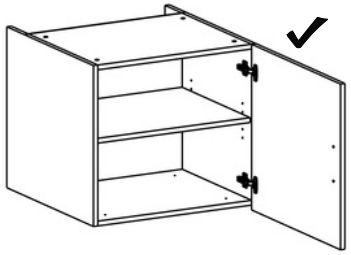

B001 x8	B002 x8	B003 x8	B004 x8
M3,5*18 B008 x4	M4*20 B009 x4	M3.5*30 B010 x4	B011 x2
B017 x2	B019 x10	B020 x4	A001 x1

1

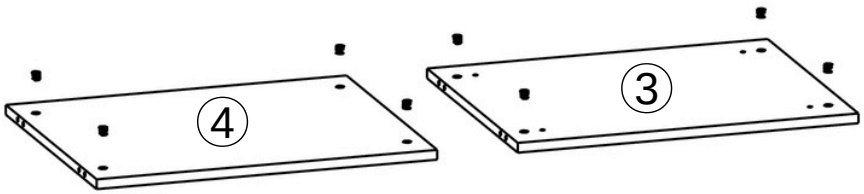

B001 x8

2

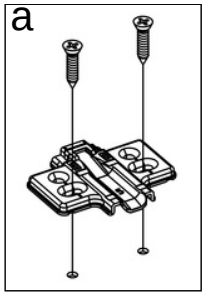

B002 x8	B003 x8	M4*20 B009 x4	B017 x2

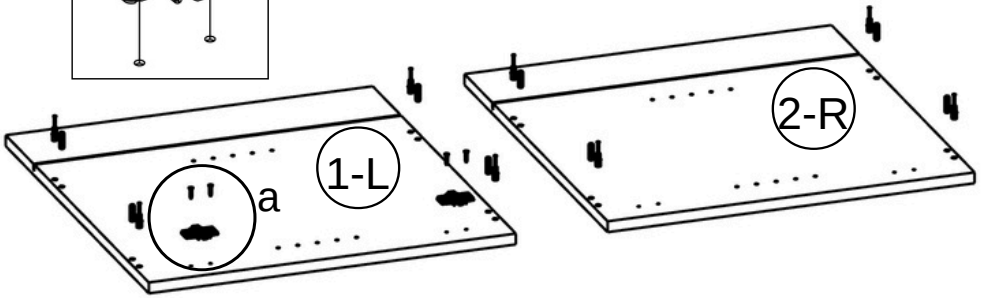

3

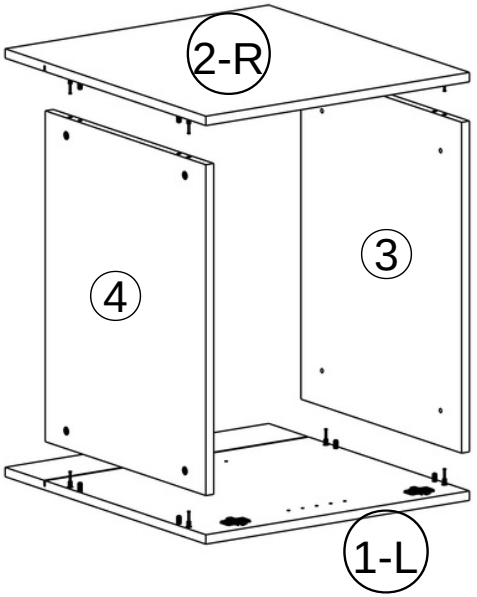

4

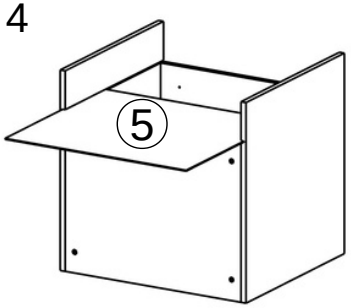

B019 x10

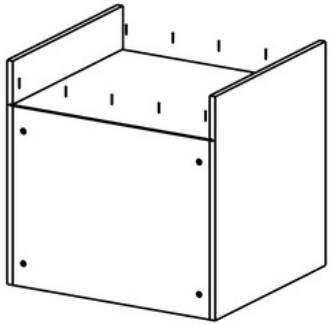

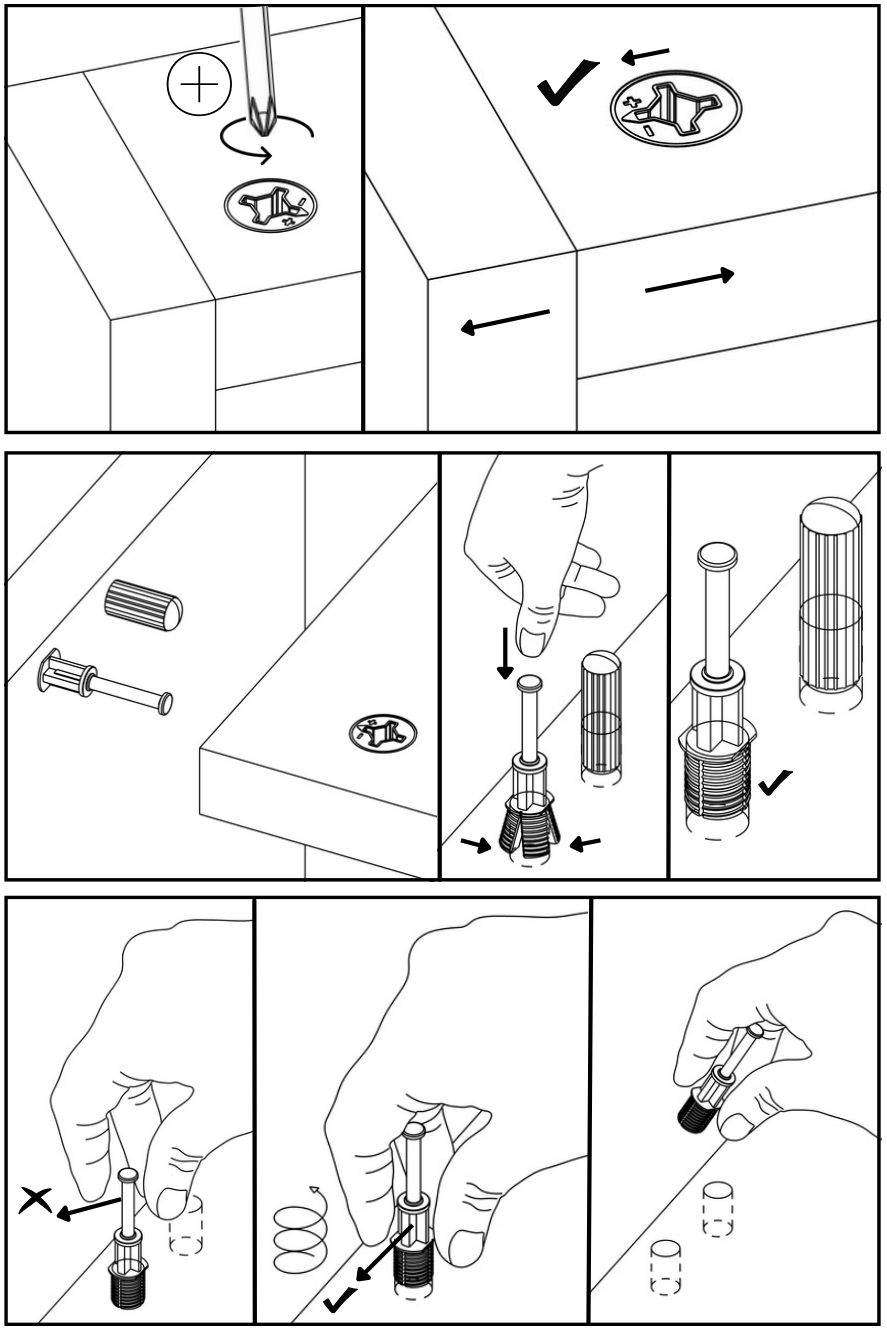

roomArt collection

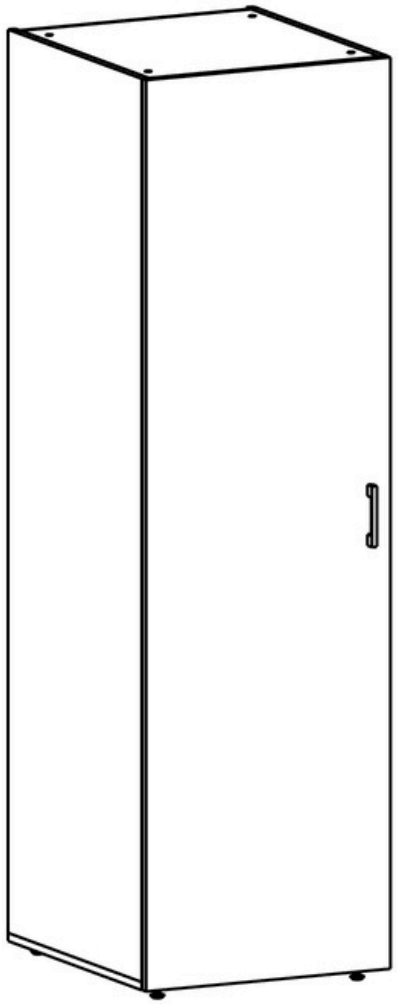

C45

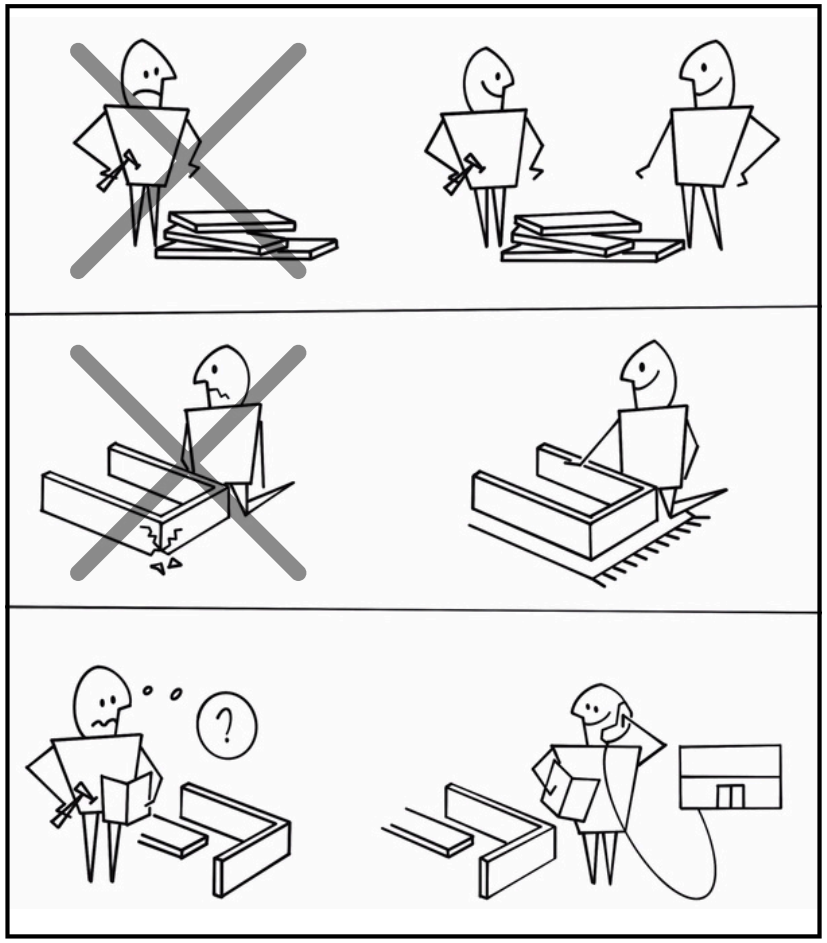

Kundendienst / Deutschland : +49 160 140 13 92

Klantenservice / Nederland : support@roomartstore.nl

Müşteri Hizmetleri / Türkiye : +90 543 577 25 27

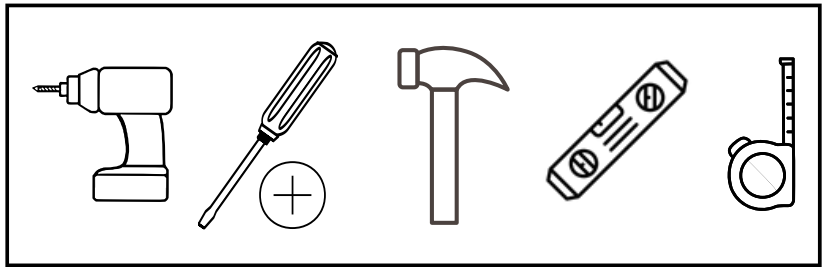

11

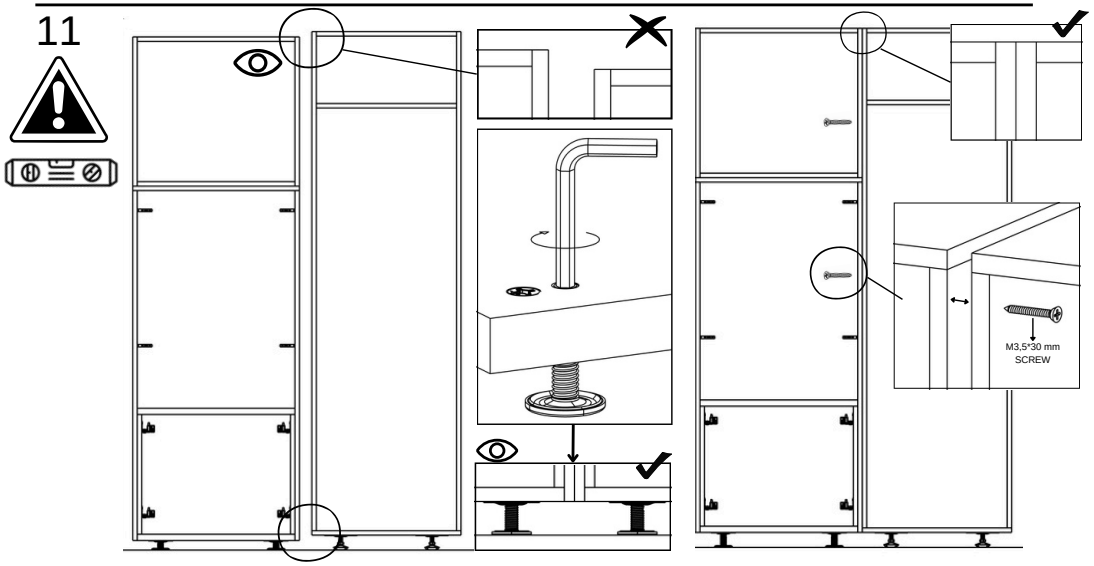

12

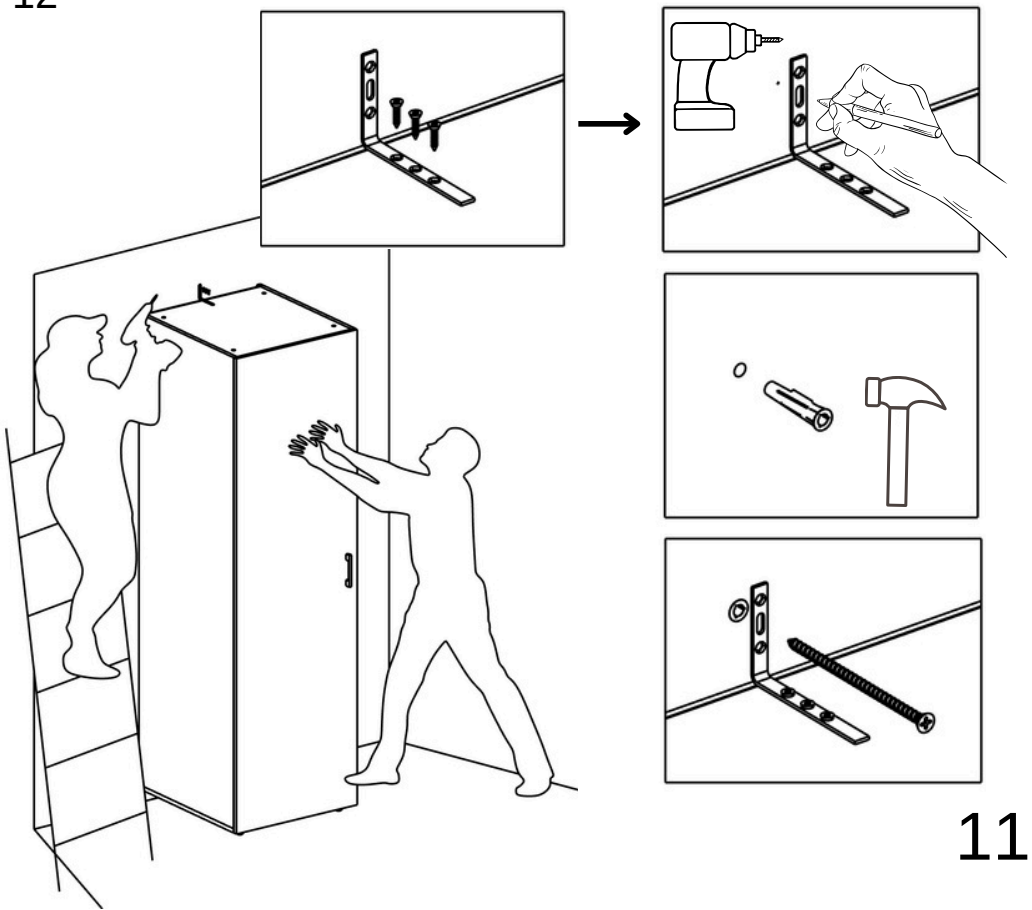

9

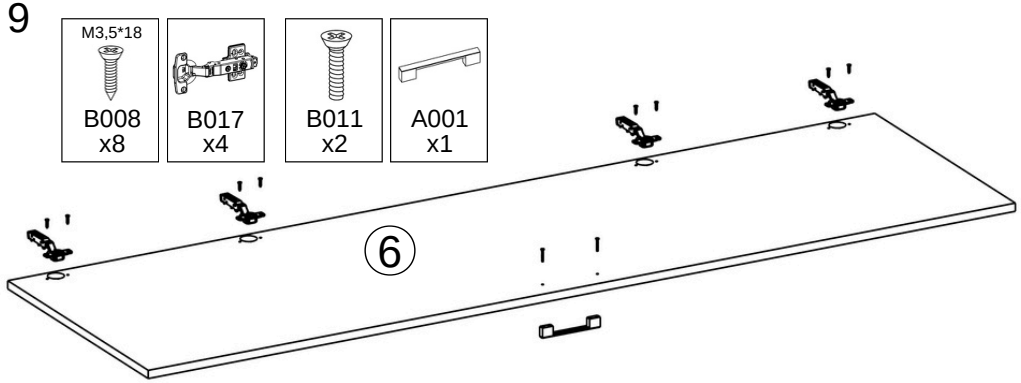

10

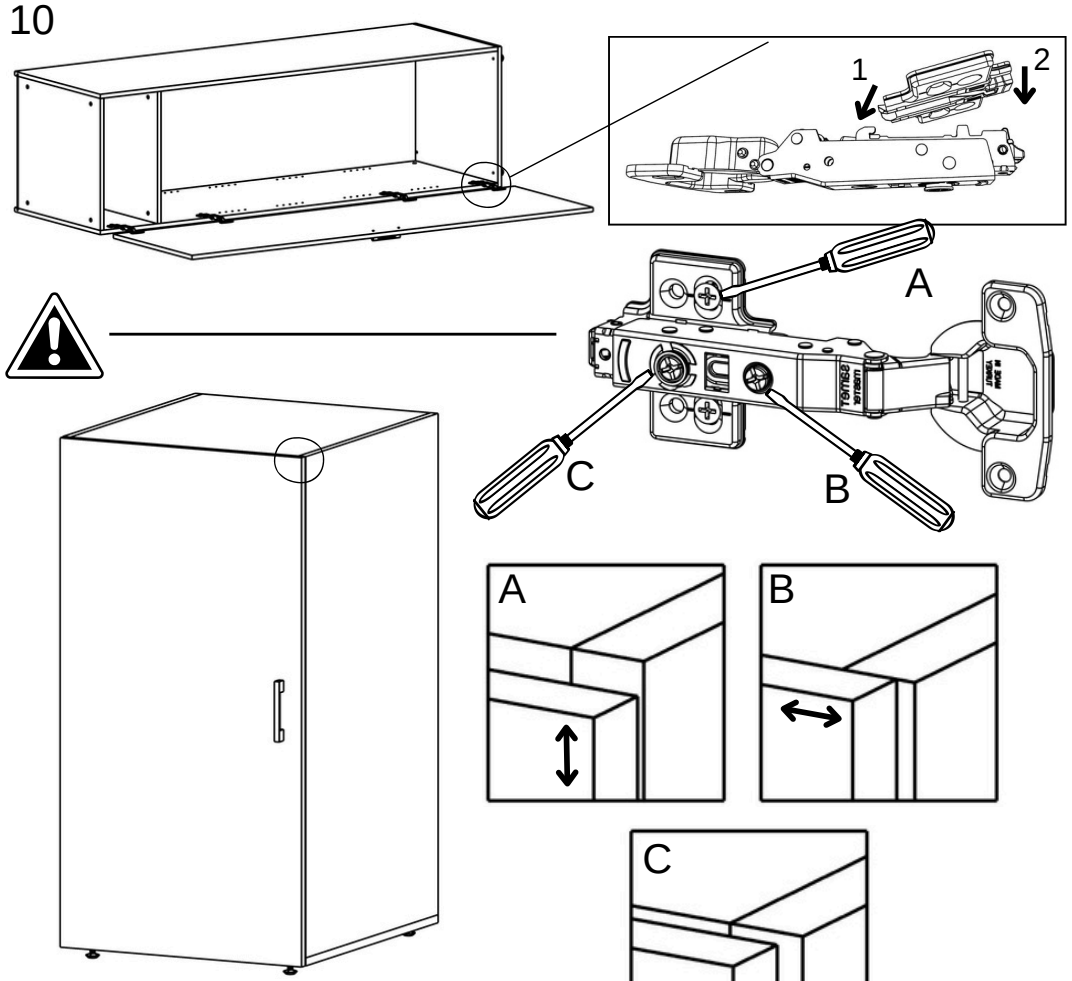

Reklamation und Widerrufsrecht
Bitte öffnen Sie die Pakete und prüfen Sie, ob mit den Teilen alles in Ordnung ist.
Falls ein Teil beschädigt geliefert wird, kontaktieren Sie uns bitte über den Bereich *"Kontakt"* auf unserer Website. (*www.roomartstore.de*)

Damit der Produktpreis vollständig erstattet werden kann, beachten Sie bitte, dass das Produkt vollständig, in der Originalverpackung und ohne Installation versendet werden muss. Da unsere Produkte im zerlegten Zustand verschickt werden, werden Rücksendungen nach der Installation nicht akzeptiert.

Complaints and right of withdrawal (return policy)
Please open the packaging and check whether everything is OK with the parts.
If an item is delivered damaged, please contact us via the *"Contact Us"* section of our website.

Please note that for a full refund of the product price, the product must be returned complete, in its original packaging and without installation. If our products are shipped disassembled, returns will not be accepted after installation.

Klachten en herroepingsrecht (retourprocedure)
Open de verpakking en controleer of alles in orde is met de onderdelen.
Als een artikel beschadigd wordt geleverd, neem dan contact met ons op via het gedeelte *"Contact"* op onze website. (*www.roomartstore.nl*)

Houd er rekening mee dat voor een volledige terugbetaling van de productprijs het product compleet, in de originele verpakking en zonder installatie moet worden geretourneerd. Als onze producten gedemonteerd worden verzonden, worden retourzendingen na installatie niet geaccepteerd.

Réclamations et droit de rétractation (politique de retour)
Veuillez ouvrir l'emballage et vérifier si tout va bien avec les pièces.
Si un article est livré endommagé, veuillez nous contacter via la section « *Contactez-nous* » de notre site Internet.

Veuillez noter que pour un remboursement intégral du prix du produit, le produit doit être retourné complet, dans son emballage d'origine et sans installation. Étant donné que nos produits sont expédiés démontés, les retours ne seront pas acceptés après l'installation.

Şikayetler ve cayma hakkı (iade prosedürü)
Lütfen ambalajı açın ve parçalarda her şeyin yolunda olup olmadığını kontrol edin.
Eğer ürün hasarlı teslim edilirse, lütfen web sitemizin *"Bize Ulaşın"* bölümünden bizimle iletişime geçin. (*www.roomartstore.com.tr*)

Ürün bedelinin tamamının iade edilebilmesi için ürünün eksiksiz, orijinal ambalajında ve kurulum yapılmadan iade edilmesi gerektiğini lütfen unutmayın. Ürünlerimiz demonte olarak gönderildiği takdirde kurulum sonrası iade kabul edilmeyecektir.

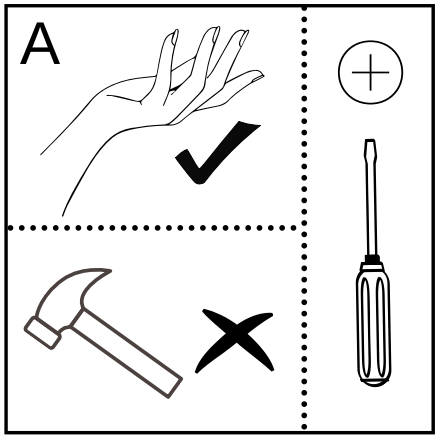

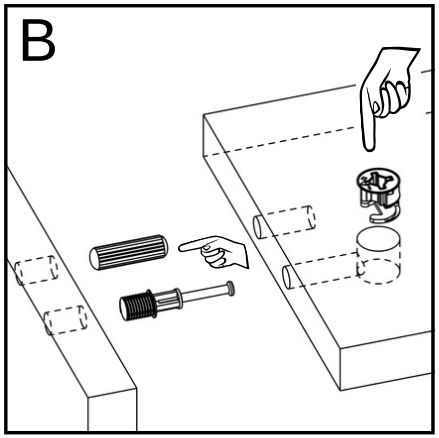

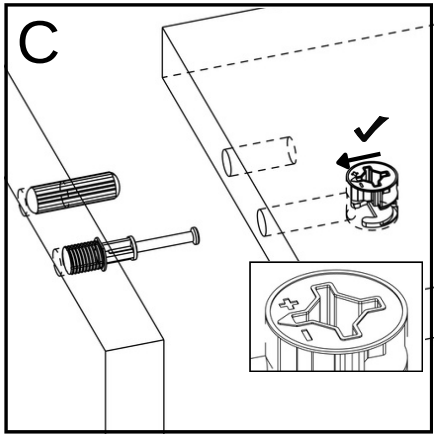

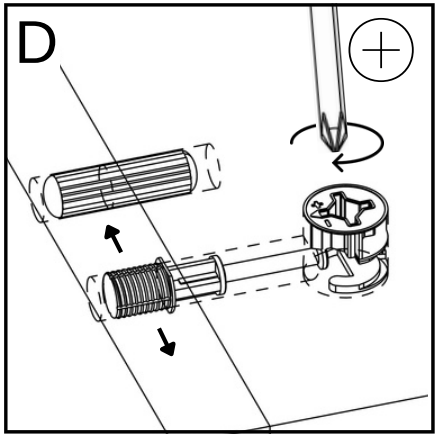

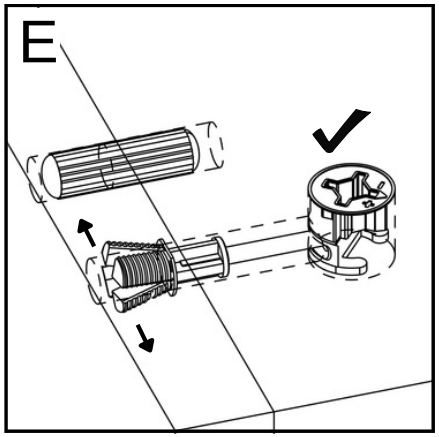

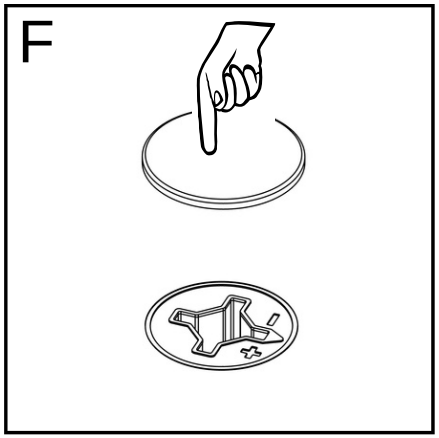

7

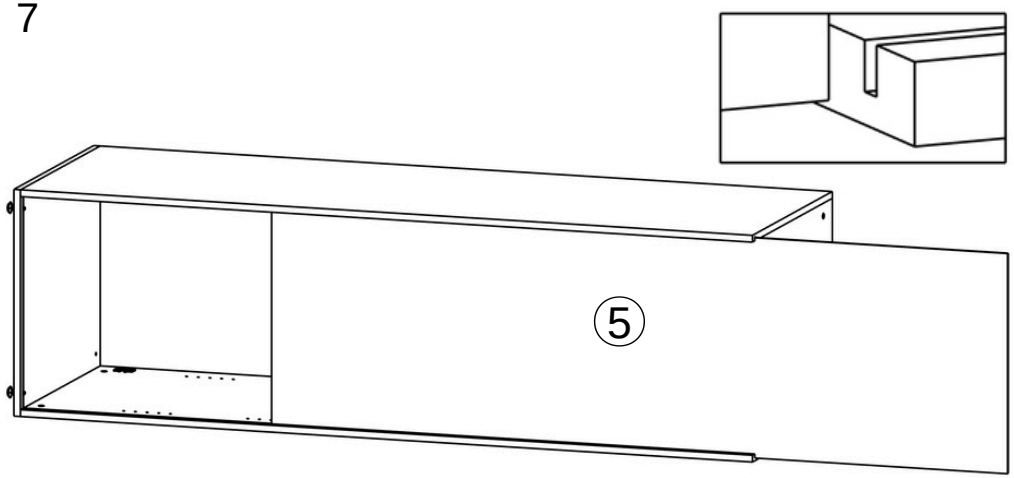

8

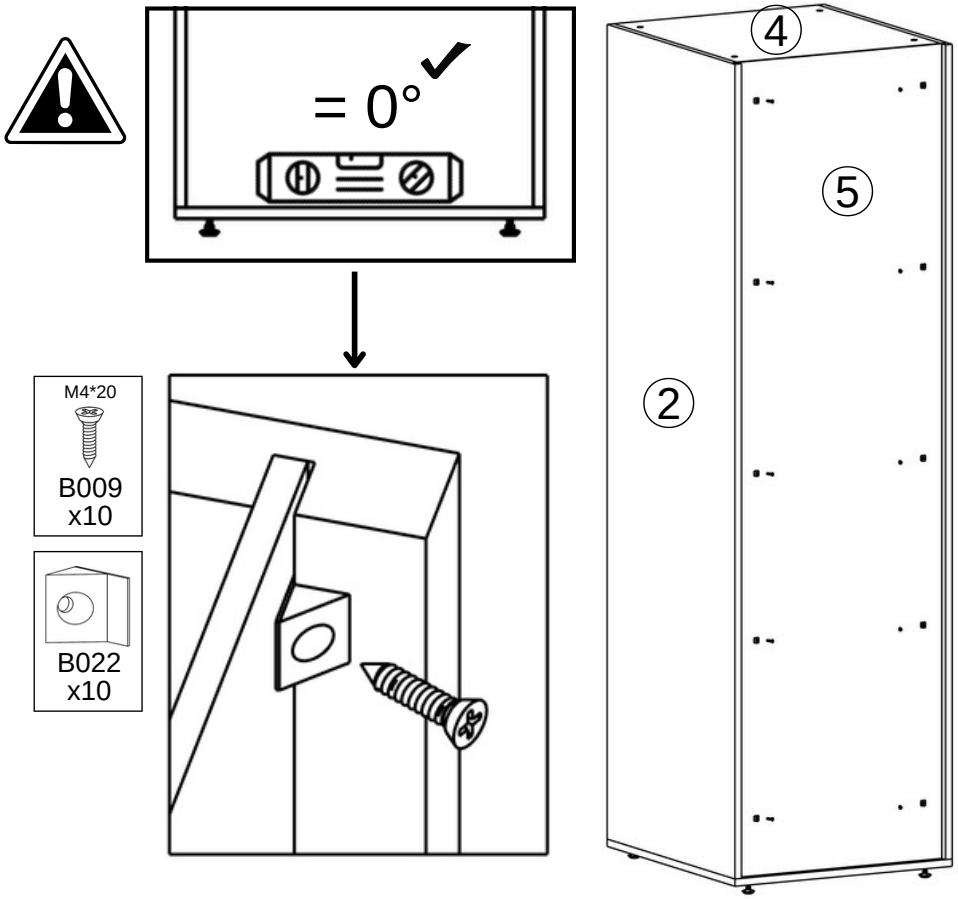

4

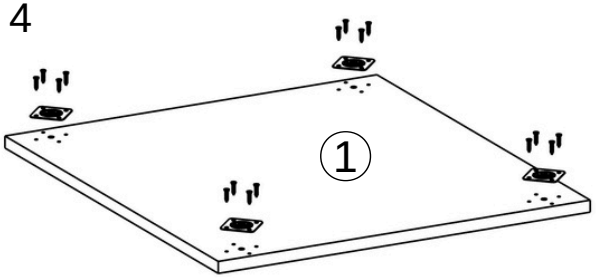

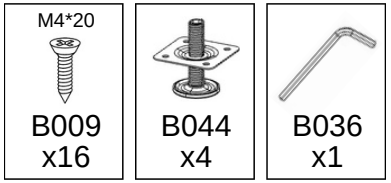

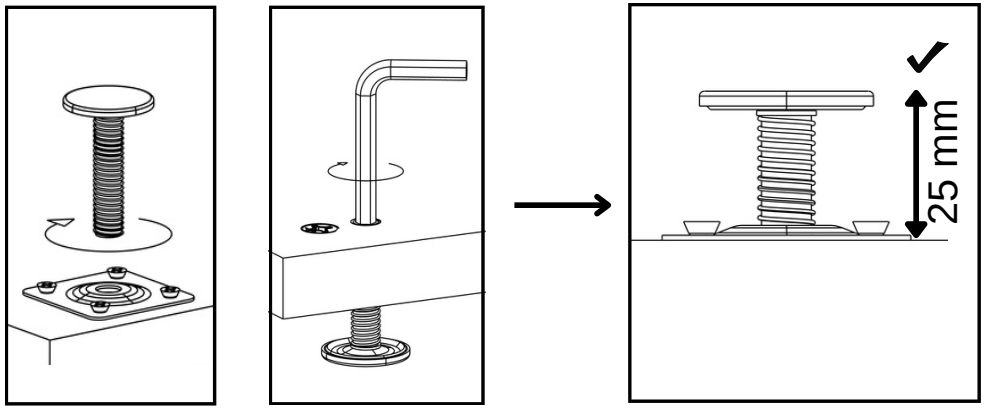

5

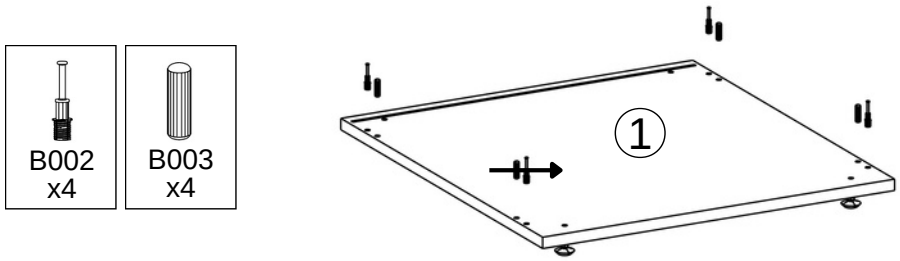

6

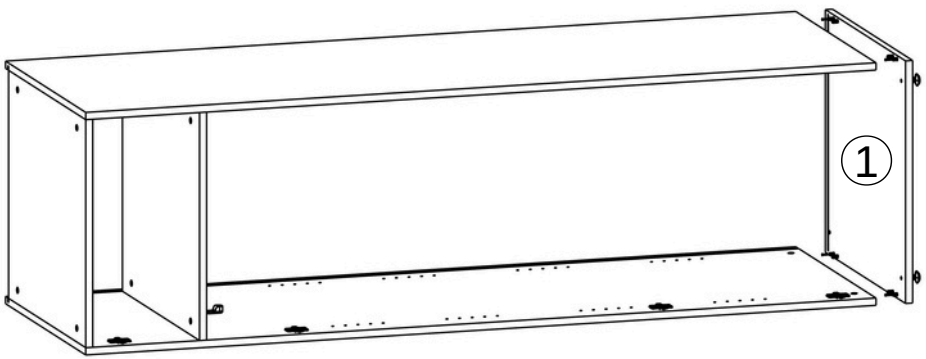

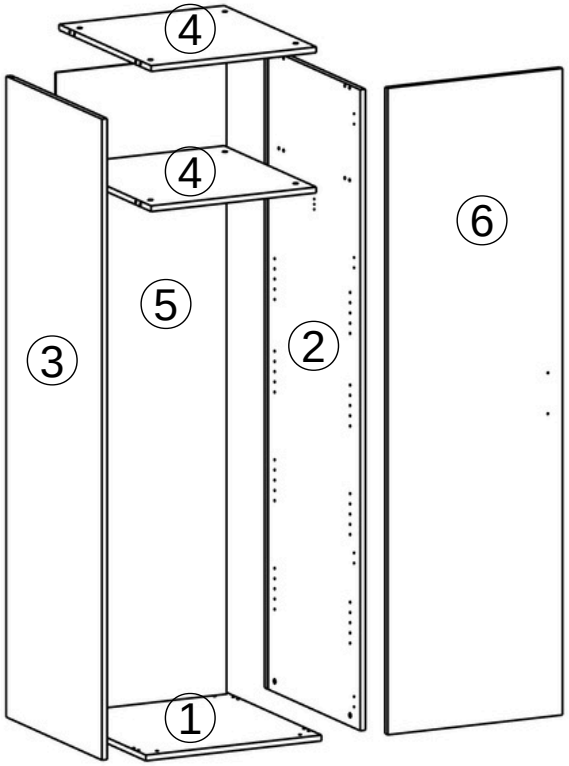

no -	mm	
1 -	450 * 650 * 18	x1
2 -	2007 * 650 * 18	x1
3 -	2007 * 650 * 18	x1
4 -	414 * 625 * 18	x2
5 -	2018 * 433 * 5	x1
6 -	2025 * 447 * 18	x1

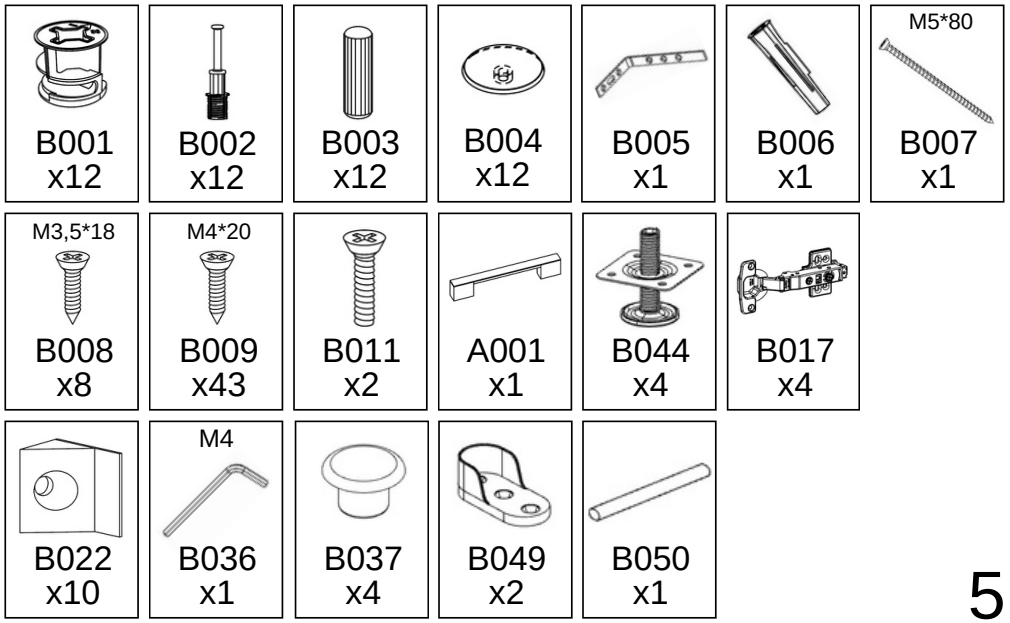

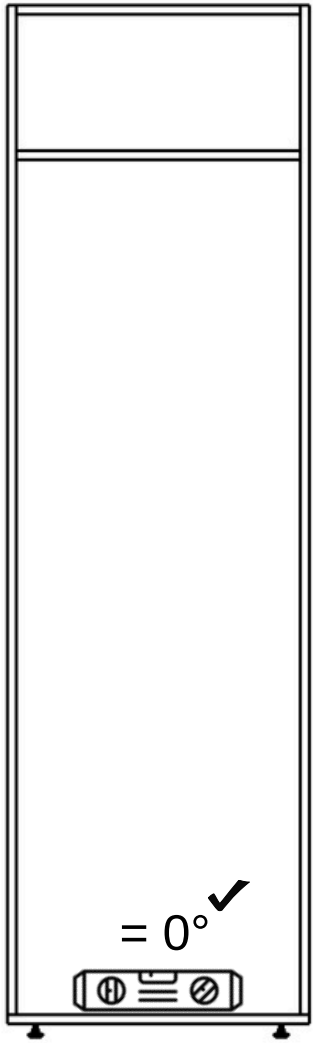
= 0°

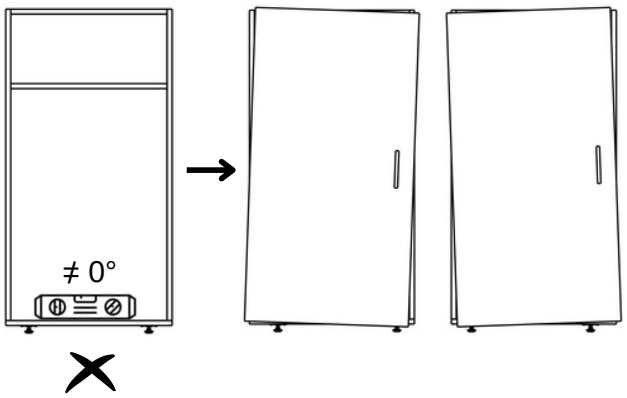
≠ 0°

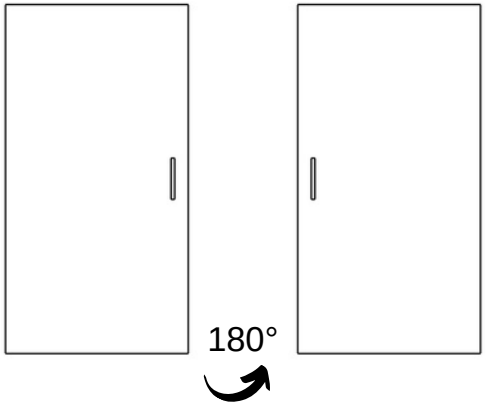
180°

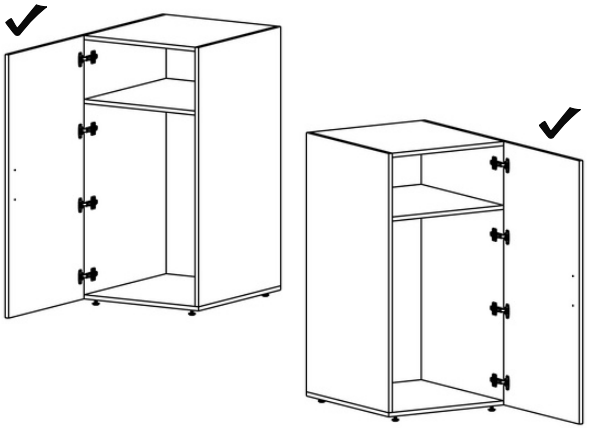

1

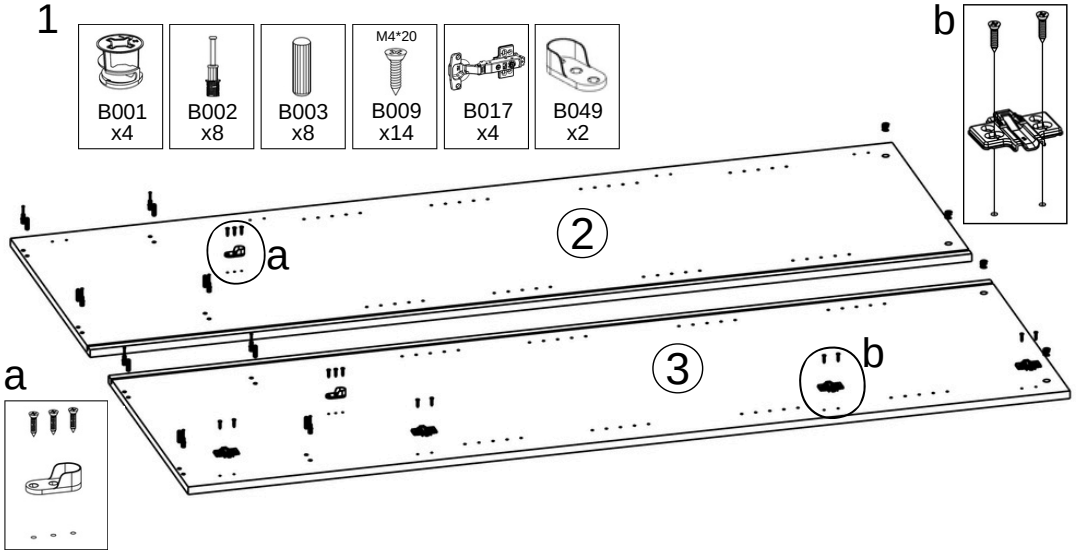
B001
x4
B002
x8
B003
x8
M4*20
B009
x14
B017
x4
B049
x2
b
2
a
3
b
a

2

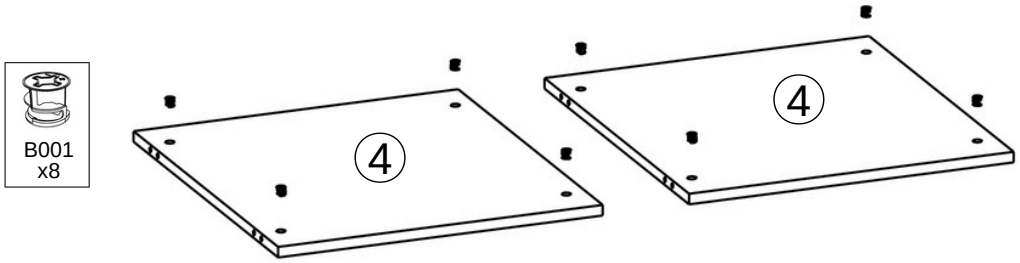
B001
x8
4
4

3

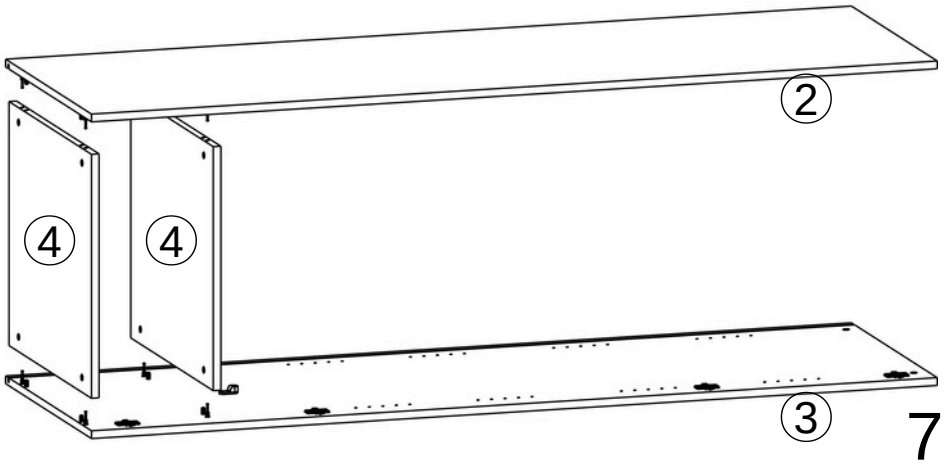
2
4
4
3